ZINPLAST

# Product catalogue and Price List

# Produktkatalog und Preisliste

- Pipes
- Chamber pits
- Tanks

- Rohre
- HDPE-Kammern
- Tanks

# TABLE OF CONTENTS
## PRESSURE SYSTEM


1. POLYETHYLENE PIPES FOR WATER AND SEWAGE SYSTEMS UNDER PRESSURE (PE80, PE100, PE100, PE100RC TYPE1 AND PE100RC TYPE2)
2. "HYDRO-ZIN" PIPING SYSTEM MADE OF PLASTIC
3. POLYETHYLENE PIPES FOR GAS SYSTEMS (PE100, PE100RC TYPE1 AND PE100RC TYPE2)


## ZINPLAST GRAVITY SYSTEM


4. SPIRALLY COILED TYPE "A" PE PIPES
5. NON-MANHOLE TELESCOPIC AND NON TELESCOPIC CHAMBER PITS
6. STRAIGHT, ANGULAR ECCENTRIC PITS
7. WATER METER CHAMBER PITS
8. MANHOLE CHAMBER PITS
9. STREET INLET DRAINS
10. ENERGY-RECOVERY, EXPANDABLE CHAMBER PITS
11. SINGLE-CHAMBER PEHD TANKS
12. ACCESSORIES


The prices given do not include VAT.
The prices are valid from 01.10.2019.

# INHALTSVERZEICHNIS
## DRUCKSYSTEM


1. POLYETHYLENROHRE FÜR WASSER- UND ABWASSER-SYSTEME UNTER DRUCK (PE80, PE100, PE100RC TYP1 UND PE100RC TYP2)
2. "HYDRO-ZIN" LEITUNGSSYSTEM AUS KUNSTSTOFF
3. POLYETHYLENROHRE FÜR GASANLAGEN (PE100, PE100RC TYP1 UND PE100RC TYP2)


## ZINPLASTGRAVITATIONSSYSTEM


4. Spiralförmig GEWICKELTE PE-ROHRE VOM TYP "A"
5. TELESKOPISCHE UND NICHT-TELESKOPISCHE KAM-MERGRUBEN
6. GERADE, WINKELIGE EXZENTRISCHE GRUBEN
7. SCHACHTKAMMERGRUBEN
8. WASSERMESSKAMMERGRUBEN
9. STRASSENABFLUSSE
10. ENERGIERÜCKGEWINNUNG, ERWEITERBARE KAMMERGRUBEN
11. EINKAMMERBEHÄLTER VON PEHD
12. ZUBEHÖR


Die angegebenen Preise enthalten keine Mehrwertsteuer.
Die Preise gelten ab dem 01.10.2019.

ZINPLAST

# SYSTEM UNDER PRESSURE

## POLYETHYLENE PIPES TO WATER AND PRESSURE SEWAGE SYSTEMS

- PE80, PE100
- PE100RC TYPE 1
- PE100RC TYPE 2
- HYDRO-ZIN

# DRUCKSYSTEME

## POLYETHYLENROHRE WASSER- UND DRUCKABWASSERSYSTEME

- PE80, PE100
- PE100RC TYP 1
- PE100RC TYP 2
- HYDRO-ZIN

ZINPLAST

# SYSTEM UNDER PRESSURE

## POLYETHYLENE PIPES TO WATER AND PRESSURE SEWAGE SYSTEMS

### APPLICATION:

- for the transport of water intended for consumption
- for the transport of water prior to its treatment
- for the transport of water for other purposes
- for rainwater drainage systems under pressure
- for pressure sanitary sewage systems under pressure
- for vacuum sewage systems

### COLOUR:

The colour of stripes or outer surface determines the following intended use of pipes:

- dark blue or blue - for the transport of water for consumption
- black or brown - for drainage and sewage systems

### INTENDED USE::

- in the ground
- in sewage drain outlets to seas
- laid out in water
- above the ground, with or without pipes
- suspended under bridges

### CONSTRUCTION:

The Polish Standard: PN-EN 12201-2 takes into account three types of pipes:

- uniform PE pipes, outer diameter DN according to EN 12201-2+A1 2013-12
- PE pipes with co-formed layers (Appendix 'B' of the following standard PN EN 12201-2+A1 2013-12)
- PE pipes with additional removable outer layer (Appendix 'C' of the following standard PN EN 12201-2+A1 2013-12) DN + outer layer)

### MATERIAL:

Fulfils the requirements of PN EN 12201-1 and national regulations (certificates issued by the National Institute of Hygiene (pol. PZH)).
High-density polyethylene called HDPE or PEHD.
The group of these polyethylenes includes PE80, PE100 and PE100RC polyethylene.

# DRUCKSYSTEME

## POLYETHYLENROHRE WASSER- UND DRUCKABWASSERSYSTEME

### VERWENDUNG:

- für den Transport von Trinkwasser
- für den Transport von Wasser (bevor einer Vorbereitung)
- für den Transport von Wasser zu anderen Zwecken
- für Regenwasserentwässerungssysteme (unter Druck)
- für sanitäre Abwasserdrucksysteme
- für sanitäre Vakuumabwassersysteme

### FARBE:

Die Farbe der Streifen oder der Außenfläche bestimmt den Verwendungszweck der Rohre:

- dunkelblau oder blau - für den Transport von Trinkwasser
- schwarz oder braun - für Entwässerungs- und Abwassersysteme

### VERWENDUNGSZWECK:

- im Boden
- in Abwasserleitungen zu Meeren
- im Wasser ausgelegt
- über dem Boden, mit oder ohne hängenden Drähten unter Brücken

### KONSTRUKTION:

Nach der Norm EN 12201-2, unter berücksichtigung drei Arten von Rohren:

- einheitliche PE-Rohre, Außendurchmesser DN nach EN 12201-2 + A1 2013-12
- PE-Rohre mit zusätlichen Schichten (Anhang 'B' der Norm EN 12201-2 + A1 2013-12
- PE-Rohre mit zusätzlicher entfernbarer Außenschicht (Anhang 'C' der folgenden Norm EN 12201-2 + A1 2013-12) DN + Außenschicht)

### MATERIAL:

Erfüllt die Anforderungen der EN 12201-1 und nationaler Vorschriften (Zertifikat des nationalen Hygiene Instituts).
Polyethylen entweder hoher oder mittlerer Dichte (HDPE oder MDPE).
Materialgruppe umfasst PE80-, PE100- und PE100RC--Polyethylen.

# SYSTEM UNDER PRESSURE

## POLYETHYLENE PIPES TO WATER AND PRESSURE SEWAGE SYSTEMS

### Other relevant features of polyethylene are as follows:

- In line with the technical report ISO/TR 10358, polyethylene is resistant to numerous chemical compounds under the influence of which traditional materials undergo rapid degradation.
  ISO/TR 10358 specifies concentration, temperature and operating pressure levels at which the application of individual chemicals is permitted.
- Low roughness coefficient k = 0.01mm
- Higher abrasion resistance compared to steel pipes (about 3-5 times better performance and longer service life), polyester resins, vitrified clay, PVC - abrasion has been tested at the specialist centre in Darmstad.
  Thanks to its high abrasion resistance, PE pipes can be used for the hydro-transport of bulk materials.

# DRUCKSYSTEME

## POLYETHYLENROHRE WASSER- UND DRUCKABWASSERSYSTEME

### VERWENDUNG:

- Gemäß dem technischen Bericht von ISO / TR 10358 ist Polyethylen gegen zahlreiche chemische Verbindungen beständig, unter deren Einfluss herkömmliche Materialien schnell abgebaut werden.
  ISO / TR 10358 legt Konzentrationen, Temperaturen und Betriebsdrücke fest, bei denen die Anwendung einzelner Chemikalien zulässig ist.
- Niedriger Rauheitskoeffizient k = 0,01 mm
- Im Vergleich zu Stahlrohren (ca. 3-5 mal bessere Leistung und längere Lebensdauer), Polyesterharzen, Steinzeug, PVC - höhere Abriebfestigkeit wurde im Fachzentrum Darmstad getestet.
  PE-Rohre können aufgrund ihrer hohen Abriebfestigkeit für den Hydrotransport von Schüttgütern eingesetzt werden.

# SYSTEM UNDER PRESSURE

## POLYETHYLENE WATER PIPES FOR WATER AND PRESSURED SEWAGE SYSTEMS PE-80 AND PE-100

### Technical specifictation

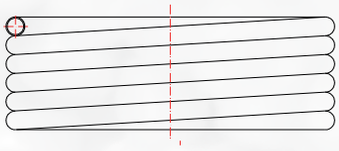

| | |
|---|---|
| **Pipe construction:** | Smooth single-layer pipe |
| **Intended use:** | Polyethylene pipes intended for the transport of water and sewage under pressure |
| **Colour:** | black, black with blue stripes, blue |
| **Product standards:** | PN EN 12201-2+A1 2013-12 |
| **Material:** | High-density polyethylene: PE80, PE100 |
| **Dimensions:** | from Ø16 up to Ø 630; SDR 41 up to SDR 7,4 |
| **Statistical product classification:** | PKWiU 25.21-21-53-10 |
| **Delivery method:** | in circles Ø20 per 400mb; Ø25 per 300mb; Ø32 per 200mb; Ø40 per 150mb; Ø50 per 100mb; Ø63 per 100mb; in straight sections Ø90 to Ø630 per 12mb, other lengths can be provided at the customer's request. |
| **Approvals:** | National Declaration of Performance No. PE/WK, Technical Opinion of the Central Mining Institute No. 217C/12, Certificate of Conformity of the Oil and Gas |

# DRUCKSYSTEME

## PE-DRUCKROHRE BESTIMMT FÜR DEN TRANSPORT VON WASSER UND ABWASSER

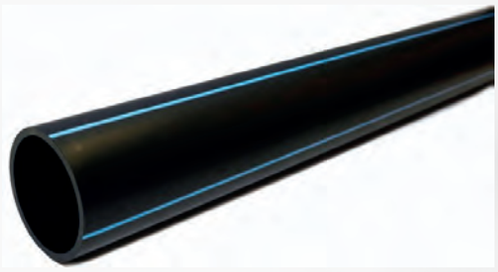

### Technische Spezifikation

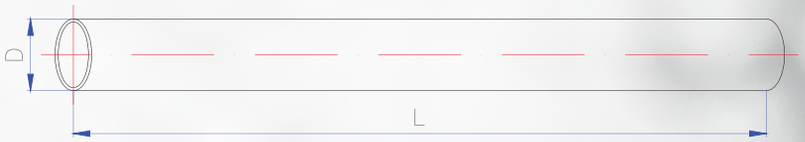


| | |
|---|---|
| **Rohrkonstruktion:** | Glattes einlagiges Rohr |
| **Verwendungszweck:** | Polyethylenrohre bestimmt für den Transport von Wasser und Abwasser (unter Druck) |
| **Farbe:** | schwarz, schwarz mit blauen Streifen, blau |
| **Produktstandards:** | PN EN 12201-2+A1 2013-12 |
| **Material:** | Polyethylen hoher Dichte: PE80, PE100 |
| **Abmessungen:** | von Ø16 bis Ø 630; von SDR 41 bis SDR 7.4 |
| **Statistische Produktklassifizierung:** | PKWiU 25.21-21-53-10 |
| **Lieferungsform:** | in Kreisen Ø20 pro 400 Meter; Ø25 pro 300 Meter; Ø32 pro 200 Meter; Ø40 pro 150 Meter; Ø50 pro 100 Meter; Ø63 pro 100 Meter; in geraden Abschnitten von Ø90 bis Ø630 pro 12 Meter; wir können auch andere Längen auf Kundenwunsch liefern. |
| **Zulassungen:** | Nationale Produkterklärung Nr. PE / WK, Technisches Gutachten des Zentralinstituts für Bergbau Nr. 217C / 12, Konformitätsbescheinigung des Öl- und Gasinstituts Nr. 5/17, Hygienezertifikat Nr. HK / W / 0689/01 / 2014 |

# SYSTEM UNDER PRESSURE

# DRUCKSYSTEME

## POLYETHYLENE WATER PIPES FOR WATER AND PRESSURED SEWAGE SYSTEMS PE-80 AND PE-100

## POLYETHYLEN-WASSERROHRE FÜR WASSER UND DRUCKABWASSERSYSTEME VOM PE-80 UND PE-100

| Diameter /length<br>Durchmesser /Länge | PE-80 | | | |
|---|---|---|---|---|
| | SDR 13,6 PN 10 | | SDR 11 PN 12.5 | |
| | wall thickness Wandstärke | net price Nettopreis | wall thickness Wandstärke | net price Nettopreis |
| *D [mm] / L [m]* | *s [mm]* | *[EUR/lm]* | *s [mm]* | *[EUR/lm]* |
| **20/400** | **–** | – | **2,0** | 0,39 |
| **25/300** | **2,0** | 0,48 | **2,3** | 0,54 |
| **32/200** | **2,4** | 0,69 | **3,0** | 0,82 |
| **40/150** | **3,0** | 1,05 | **3,7** | 1,27 |
| **50/100** | **3,7** | 1,62 | **4,6** | 1,96 |
| **63/100** | **4,7** | 2,60 | **5,8** | 3,10 |
| **75/50** | **5,6** | 3,67 | **6,8** | 4,37 |

| Diameter /length<br>Durchmesser /Länge | PE-100 | | | | | |
|---|---|---|---|---|---|---|
| | SDR 26 PN 6,3 | | SDR 17 PN 10 | | SDR 11 PN 16 | |
| | wall thickness Wandstärke | net price Nettopreis | wall thickness Wandstärke | net price Nettopreis | wall thickness Wandstärke | net price Nettopreis |
| *D [mm] / L [m]* | *s [mm]* | *[EUR/lm]* | *s [mm]* | *[EUR/lm]* | *s [mm]* | *[EUR/lm]* |
| **20/400** | **–** | – | **–** | – | **2,0** | 0,39 |
| **25/300** | **–** | – | **–** | – | **2,3** | 0,56 |
| **32/200** | **–** | – | **2,0** | 0,62 | **3,0** | 0,86 |
| **40/150** | **–** | – | **2,4** | 0,92 | **3,7** | 1,34 |
| **50/100** | **–** | – | **3,0** | 1,42 | **4,6** | 2,07 |
| **63/100** | **–** | – | **3,8** | 2,25 | **5,8** | 3,29 |
| **75/50** | **–** | – | **4,5** | 3,17 | **6,8** | 4,62 |
| *** 90/50** | **3,5** | 3,11 | **5,4** | 4,24 | **8,2** | 6,29 |
| *** 110/50** | **4,2** | 4,53 | **6,6** | 6,29 | **10,0** | 9,32 |
| **90/12** | **3,5** | 3,11 | **5,4** | 4,24 | **8,2** | 6,29 |
| **110/12** | **4,2** | 4,53 | **6,6** | 6,29 | **10,0** | 9,32 |
| **125/12** | **4,8** | 5,89 | **7,4** | 8,05 | **11,4** | 12,13 |
| **140/12** | **5,4** | 7,47 | **8,3** | 10,26 | **12,7** | 15,21 |
| **160/12** | **6,2** | 9,63 | **9,5** | 13,21 | **14,6** | 19,87 |
| **180/12** | **6,9** | 12,24 | **10,7** | 16,87 | **16,4** | 25,21 |
| **200/12** | **7,7** | 14,97 | **11,9** | 20,82 | **18,2** | 30,89 |
| **225/12** | **8,6** | 18,71 | **13,4** | 26,34 | **20,5** | 39,26 |
| **250/12** | **9,6** | 23,42 | **14,8** | 32,37 | **22,7** | 48,42 |
| **280/12** | **10,7** | 29,21 | **16,6** | 40,53 | **25,4** | 60,53 |
| **315/12** | **12,1** | 37,37 | **18,7** | 51,32 | **28,6** | 77,11 |
| **355/12** | **13,6** | 48,16 | **21,1** | 65,79 | **32,2** | 97,63 |
| **400/12** | **15,3** | 61,58 | **23,7** | 84,21 | **36,3** | 124,21 |
| **450/12** | **17,2** | 82,63 | **26,7** | 110,53 | **40,9** | 176,32 |
| **500/12** | **19,1** | 102,63 | **29,7** | 135,79 | **45,4** | 217,63 |
| **560/12** | **21,4** | 128,95 | **33,2** | 176,32 | **50,8** | 273,68 |
| **630/12** | **24,1** | 163,42 | **37,4** | 224,21 | **57,2** | 346,84 |

*** Tubes in circles (different discounts)**

*** Röhren im Kreis gebunden (verschiedene Rabatte)**

# SYSTEM UNDER PRESSURE

# DRUCKSYSTEME

## SINGLE-LAYER PE100RC uniform PE pipes, outer diameter DN according to EN 12201-2+A1 2013-12TYPE 1 TO WATER AND SEWAGE SYSTEMS

## EINSCHICHTIGE PE100RC-PE-Rohre, Außendurchmesser DN gemäß EN 12201-2 + A1 2013-12TYP 1 ZU WASSER- UND ABWASSERSYSTEMEN

### Technical specifictation

### Technische Spezifikation

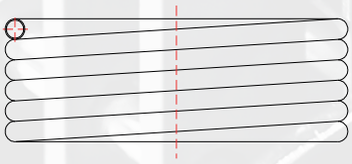

### PAS1075

| | |
|---|---|
| **Pipe construction:** | Smooth solid pipe |
| **Intended use:** | Polyethylene pipes intended for the transport of water and pressure sewerage, for the construction and renovation of water and sewerage pipelines by means of non-excavation methods |
| **Colour:** | PE100RC; water - dark blue; sewage - black |
| **Product standards:** | PN EN 12201-2+A1 2013-12 |
| **Material:** | High-density polyethylene: PE100RC |
| **Dimensions:** | from Ø20 up to Ø63 ; SDR 17, SDR 11 |
| **Statistical product classification:** | PKWiU 25.21-21-53-10 |
| **Delivery method:** | in the circles: Ø20 per 400mb; Ø25 per 300mb; Ø32 per 200mb; Ø40 per 150mb; Ø50 per 100mb; Ø63 per 100mb; other lengths can be provided at the customer's request. |
| **Approvals:** | National Declaration of Performance No. PE/WK, Technical Opinion of the Central Mining Institute No. 217C/12, Technical Approval of the Building Research Institute No. AT-15-9237/2014, Hygienic Certificate No. HK/0566/01/2017, Certificate PAS1075 |

| | |
|---|---|
| **Rohrkonstruktion:** | Glattes Rohr |
| **Verwendungszweck:** | Polyethylenrohre für den Transport von Wasser und Druckwasser, für den Bau und die Renovierung von Wasser- und Abwasserleitungen (ohne Aushubverfahren) |
| **Farbe:** | PE100RC; Wasser - dunkelblau; Abwasser – schwarz |
| **Produktstandards:** | PN EN 12201-2+A1 2013-12 |
| **Material:** | Polyethylen hoher Dichte: PE100RC |
| **Abmessungen:** | von Ø20 bis Ø63; SDR 17, SDR 11 |
| **Statistische Produktklassifizierung:** | PKWiU 25.21-21-53-10 |
| **Lieferungsform:** | in den Kreisen: Ø20 pro 400 Meter; Ø25 pro 300 Meter; Ø32 pro 200 Meter; Ø40 pro 150 Meter; Ø50 pro 100 Meter; Ø63 pro 100 Meter; andere Längen können auf Kundenwunsch geliefert werden. |
| **Zulassungen:** | Nationale Produktserklärung Nr. PE / WK, Technisches Gutachten des Zentralinstituts für Bergbau Nr. 217C / 12, Technische Zulassung des Bauforschungsinstituts Nr. AT-15-9237 / 2014, Hygienezertifikat Nr. HK / 0566/01 / 2017, Zertifikat PAS1075 |

# SYSTEM UNDER PRESSURE

# DRUCKSYSTEME

**SINGLE-LAYER PE100RC uniform PE pipes, outer diameter DN according to EN 12201-2+A1 2013-12TYPE 1 TO WATER AND SEWAGE SYSTEMS**

**EINSCHICHTIGE PE100RC-PE-Rohre, Außendurchmesser DN gemäß EN 12201-2 + A1 2013-12TYP 1 ZU WASSER- UND ABWASSERSYSTEMEN**

## PAS1075

| Diameter /length<br>Durchmesser /Länge | PE100RC TYP 1 | | PE100RC TYPE 1 | |
|---|---|---|---|---|
| | SDR - 17 PN 10 | | SDR - 11 PN 16 | |
| | wall thickness<br>Wandstärke | net price<br>Nettopreis | wall thickness<br>Wandstärke | net price<br>Nettopreis |
| ***D** [mm] / **L** [m]* | ***s** [mm]* | *[EUR/lm]* | ***s** [mm]* | *[EUR/lm]* |
| **20/400** | **–** | – | **2,0** | 0,71 |
| **25/300** | **2,0** | – | **2,3** | 1,04 |
| **32/200** | **2,4** | 1,16 | **3,0** | 1,68 |
| **40/150** | **3,0** | 1,72 | **3,7** | 2,55 |
| **50/100** | **3,7** | 2,63 | **4,6** | 3,88 |
| **63/100** | **4,7** | 4,19 | **5,8** | 6,18 |



ZINPLAST

# SYSTEM UNDER PRESSURE

# DRUCKSYSTEME

## DOUBLE-LAYER PE100RC PIPES TYPE 2

## DOPPELSCHICHTROHRE PE100RC TYP 2

### TO WATER AND SEWAGE SYSTEMS

### ZU WASSER- UND ABWASSERSYSTEMEN

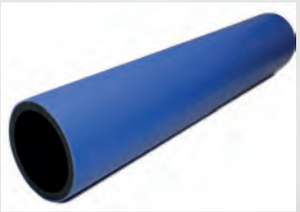

### Technical specifictation

### Technische Spezifikation

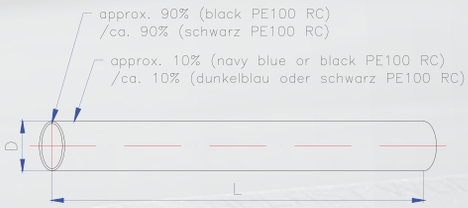


## PAS1075

| | |
|---|---|
| **Pipe construction:** | Two-layer pipe with molecularly-bonded layers |
| **Intended use:** | Polyethylene pipes intended for the transport of water and pressure sewerage, for the construction and renovation of water and sewerage pipelines by means of non-excavation methods |
| **Colour:** | PE100RC, water - dark blue/black, black with blue stripe/black; sewage system - black/black, brown/black |
| **Product standards:** | PN EN 12201-2+A1 2013-12 |
| **Material:** | from Ø90 up to Ø500; SDR 17, SDR 11 |
| **Dimensions:** | from Ø90 up to Ø500; SDR 17, SDR 11 |
| **Statistical product classification:** | PKWiU 25.21-21-53-10 |
| **Delivery method:** | in straight sections, Ø90 up to Ø500 per 12mb, other lengths can be produced at the customer's request. |
| **Approvals:** | National Declaration of Performance No. PE/WK, Technical Opinion of the Central Mining Institute No. 217C/12, Technical Approval of the Building Research Institute No. AT-15-9237/2014, Hygienic Certificate No. HK/0566/01/2017, Certificate PAS1075 |

| | |
|---|---|
| **Rohrkonstruktion:** | Zweischichtrohr mit molekular gebundenen Schichten |
| **Verwendungszweck:** | Polyethylenrohre für den Transport von Wasser und Druckwasser, für den Bau und die Renovierung von Wasser- und Abwasserleitungen (ohne Aushubverfahren) |
| **Farbe:** | PE100RC, Wasser - dunkelblau / schwarz, schwarz mit blauem Streifen / schwarz; Abwassersystem - schwarz / schwarz, braun / schwarz |
| **Produktstandards:** | PN EN 12201-2+A1 2013-12 |
| **Material:** | Polyethylen hoher Dichte: PE100RC |
| **Abmessungen:** | Polyethylen hoher Dichte: PE100RC |
| **Statistische Produktklassifizierung:** | PKWiU 25.21-21-53-10 |
| **Lieferungsform:** | In geraden Abschnitten, Ø90 bis Ø500 pro 12 Meter, können andere Längen auf Kundenwunsch hergestellt werden |
| **Zulassungen:** | Nationale Produktserklärung Nr. PE / WK, Technisches Gutachten des Zentralinstituts für Bergbau Nr. 217C / 12, Technische Zulassung des Bauforschungsinstituts Nr. AT-15-9237 / 2014, Hygienezertifikat Nr. HK / 0566/01 / 2017, Zertifikat PAS1075 |

# SYSTEM UNDER PRESSURE

# DRUCKSYSTEME

## DOUBLE-LAYER PE100RC PIPES TYPE 2

## DOPPELSCHICHTROHRE PE100RC TYP 2

### FOR WATER AND SEWAGE SYSTEMS

### ZU WASSER- UND ABWASSERSYSTEMEN

## PAS1075

| Diameter /length<br>Durchmesser /Länge | PE100RC TYP 2 | | PE100RC TYPE 2 | |
|---|---|---|---|---|
| | SDR - 17 PN 10 | | SDR - 11 PN 16 | |
| | wall thickness<br>Wandstärke | net price<br>Nettopreis | wall thickness<br>Wandstärke | net price<br>Nettopreis |
| ***D** [mm] / **L** [m]* | ***s** [mm]* | *[EUR/lm]* | ***s** [mm]* | *[EUR/lm]* |
| *** 90/50** | **5,4** | 5,58 | **8,2** | 8,28 |
| *** 110/50** | **6,6** | 8,28 | **10,0** | 12,27 |
| **90/12** | **5,4** | 5,58 | **8,2** | 8,28 |
| **110/12** | **6,6** | 8,28 | **10,0** | 12,27 |
| **125/12** | **7,4** | 10,60 | **11,4** | 15,97 |
| **140/12** | **8,3** | 13,51 | **12,7** | 20,03 |
| **160/12** | **9,5** | 17,33 | **14,6** | 26,16 |
| **180/12** | **10,7** | 22,21 | **16,4** | 33,16 |
| **200/12** | **11,9** | 27,41 | **18,2** | 40,79 |
| **225/12** | **13,4** | 34,74 | **20,5** | 51,58 |
| **250/12** | **14,8** | 42,63 | **22,7** | 63,68 |
| **280/12** | **16,6** | 53,42 | **25,4** | 79,74 |
| **315/12** | **18,7** | 67,63 | **28,6** | 101,58 |
| **355/12** | **21,1** | 86,58 | **32,3** | 128,42 |
| **400/12** | **23,7** | 121,05 | **36,4** | 163,42 |
| **450/12** | **26,7** | 145,08 | **40,9** | 214,54 |
| **500/12** | **29,7** | 181,51 | **45,4** | 292,19 |

* Tubes in circles (different discounts)

* Röhren im Kreis gebunden (verschiedene Rabatte)

# SYSTEM UNDER PRESSURE

**"HYDRO-ZIN" piping system made of plastic**
**intended for the transport of solids under pressure by means of a jet of liquid**

# DRUCKSYSTEME

**"HYDRO-ZIN" Rohrleitungssystem aus Kunststoff**
**bestimmt für den Transport von Feststoffen unter Druck (mittels eines Flüssigkeitsstrahls)**

## Technical specifictation

## Technische Spezifikation

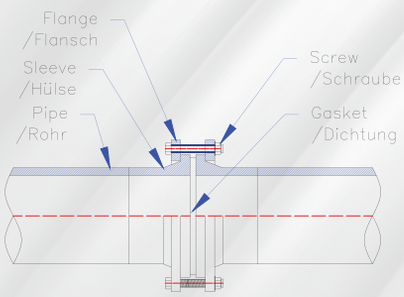


| | |
|---|---|
| **Pipe construction:** | Smooth single-layer pipe topped with a sleeve with a steel flange |
| **Intended use:** | Polyethylene pipes intended for the transport of solids under pressure by means of a jet of liquid |
| **Colour:** | black |
| **Product standards:** | CORPORATE STANDARD: ZN-12 ZINPLAST-001/H |
| **Material:** | PEHD |
| **Dimensions:** | from Ø 90 up to Ø 400; SDR 21 up to SDR 9 |
| **Statistical product classification:** | PKWiU 25.21-21-53-10 |
| **Delivery method:** | in straight sections, Ø90 up to Ø400 per 12mb, other lengths can be provided at the customer's request. |
| **Approvals:** | National Declaration of Performance No. PE/HYDRO-ZIN |

| | |
|---|---|
| **Rohrkonstruktion:** | Glattes einlagiges Rohr mit einer Muffe mit Stahlflansch |
| **Verwendungszweck:** | Polyethylenrohre zum Transport von Feststoffen unter Druck mittels eines Flüssigkeitsstrahls |
| **Farbe:** | schwarz |
| **Produktstandards:** | UNTERNEHMENSSTANDARD: ZN-12 ZINPLAST-001 / H |
| **Material:** | PEHD |
| **Abmessungen:** | von Ø 90 bis Ø 400; SDR 21 bis SDR 9 |
| **Statistische Produktklassifizierung:** | PKWiU 25.21-21-53-10 |
| **Lieferungsform:** | In geraden Abschnitten, Ø90 bis Ø400 pro 12 Meter, wir können auch andere Längen auf Kundenwunsch liefern. |
| **Zulassungen:** | Nationale Produktsserklärung Nr. PE / HYDRO-ZIN |

# SYSTEM UNDER PRESSURE

## "HYDRO-ZIN" piping system made of plastic intended for the transport of solids under pressure by means of a jet of liquid

### Corporate standard: ZN12 ZINPLAST-001/H

High-density polyethylene pipes made by extrusion, intended for the hydro-transport of sand, gravel, aggregates, sludge, brine, mine sludge, ash, slag, for dredging units, aggregate mines, transfer of post-flotation waste and other bulk materials. Pipelines used for such hydro--transport can operate as underground, overhead, underwater and surface pipelines.

### CONNECTION SYSTEM:

For pipes and fittings used for hydro-transport, flange connections (sleeve + steel flange) must be used. Such connections are applied because it is necessary to rotate pipeline elements in order to ensure its uniform use of material, which results the extended life of installations.

### BENEFITS:

- increased abrasion resistance in comparison with pipes made of polyester, vitrified clay, PVC
- low linear and local resistance
- easy and fast assembly and disassembly
- they do not corrode, overgrow, require no maintenance
- easy rotation of pipeline elements for uniform use
- low installation and operating costs

**The PRICES are available at the individual customer's request**

# DRUCKSYSTEME

## "HYDRO-ZIN" Rohrleitungssystem aus Kunststoff bestimmt für den Transport von Feststoffen unter Druck (mittels eines Flüssigkeitsstrahls)

### Unternehmensstandard: ZN12 ZINPLAST-001/H

Rohre aus Polyethylen hoher Dichte, die durch Extrusion hergestellt werden und für den Transport von folgenden Materiallien bestimmt sind: Sand, Kies, Zuschlagstoffen, Schlamm, Salzlake, Minenschlamm, Asche, Schlacke, Zuschlagstoffminen, Nachflotationsabfällen und anderen Schütgütern. Rohrleitungen, die für solchen Wassertransport entworfen wurden, können als unterirdische, Freileitungs-, Unterwasser- und Oberflächenrohrleitungen angewendet werden.

### VERBINDUNGSSYSTEM:

Für Rohre und Formstücke, die für den Wassertransport verwendet werden, müssen Flanschverbindungen (Hülse + Stahlflansch) verwendet werden. Solche Verbindungen kommen zum Einsatz, weil Rohrleitungselemente gedreht werden müssen, um einen gleichmäßigen Materialeinsatz zu gewährleisten, was die Lebensdauer der Rohrinstallation verlängert.

### VORTEILE

- erhöhte Abriebfestigkeit im Vergleich zu Rohren aus Polyester, Steinzeug, PVC
- Niedriger linearer und lokaler Widerstand
- einfache und schnelle Montage und Demontage
- Sie korrodieren nicht, nicht überwuchern und erfordern keine Wartung
- Einfaches Drehen der Rohrleitungselemente für gleichmäßigen Verbrauch
- Niedrige Installations- und Betriebskosten

**Die PREISE sind auf individuellen Kundenwunsch erhältlich**

# SYSTEM UNDER PRESSURE

## POLYETHYLENE PIPES FOR GAS

- PE100
- PE100RC TYPE 1
- PE100RC TYPE 2

# DRUCKSYSTEME

## POLYETHYLENROHRE FÜR GAS

- PE100
- PE100RC TYP 1
- PE100RC TYP 2

# SYSTEM UNDER PRESSURE

## POLYETHYLENE PIPES
### FOR GAS

### INTENDED USE:
- **for the transport of gaseous fuels placed underground**

### COLOUR:
- **orange or black with an orange coating**

### APPROVING DOCUMENTS:

- Polish Standard PN-EN 1555-2: Piping systems made of plastic for the transmission of gaseous fuels - Polyethylene (PE) - part 2: Pipes
- Certificate No. 9/15 authorising to mark the product with the safety mark issued by the Oil and Gas Institute (Kraków)
- Certificate of Compliance (with Standard PN-EN 1555-2) No. 4/17 issued by the Oil and Gas Institute (Kraków)
- Opinion No. 271C/12 of the Central Mining Institute on the feasibility of using gas pipes in mining areas

### MATERIAL:

- Fulfilling the requirements of the PN EN 1555-1 standard

# DRUCKSYSTEME

## POLYETHYLENROHRE
### FÜR GASANLAGEN

### VERWENDUNGSZWECK:
- **für den Transport von gasförmigen Brennstoffen unterirdisch ausgelegt**

### FARBE:
- **orange oder schwarz mit einer orangefarbenen Beschichtung**

### GENEHMIGUNGEN:

- Polnische Norm PN-EN 1555-2: Rohrleitungssysteme aus Kunststoff zu Transport gasförmiger Brennstoffe - Polyethylen (PE) - Teil 2: Rohre
- Zertifikat Nr. 9/15 zur Kennzeichnung des Produkts mit dem Sicherheitszeichen des Öl- und Gasinstituts (Krakau)
- Übereinstimmungsbescheinigung (mit der Norm PN-EN 1555-2) Nr. 4/17 ausgestellt vom Öl- und Gasinstitut (Krakau)
- Gutachten Nr. 271C / 12 des Central Mining Institute zur Machbarkeit des Einsatzes von Gasleitungen in Bergbaugebieten

### MATERIAL:

- Erfüllung der Normanforderungen PN EN 1555-1

# SYSTEM UNDER PRESSURE

## PE100 ZINPLAST PIPES FOR GAS SYSTEMS

# DRUCKSYSTEME

## PE100 ZINPLASTROHRE FÜR GASANLAGEN

## Technical specifictation

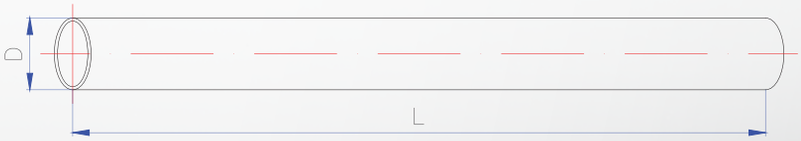


| | |
|---|---|
| **Pipe construction:** | Smooth single-layer pipe |
| **Intended use:** | Polyethylene pipes for the construction of gas systems |
| **Colour:** | orange, black with orange stripes |
| **Product standards:** | PN-EN 1555-2:2012 |
| **Material:** | High-density polyethylene: PE100 |
| **Dimensions:** | from Ø 20 up to Ø 630; SDR 11, SDR 17 and SDR 17,6 |
| **Statistical product classification:** | PKWiU 25.21-21-53-10 |
| **Delivery method:** | in circles Ø20 per 400mb; Ø25 per 300mb, Ø32 per 200mb, Ø40 per 150mb, Ø50 per 100mb, Ø63 per 100mb, Ø75 per 50mb; in straight sections Ø90 to Ø630 per 12mb, other lengths can be provided at the customer's request. |
| **Approvals:** | National Declaration of Performance No. PE/G, Technical Opinion of the Central Mining Institute No. 217C/12, Certificate of Conformity of the Oil and Gas Institute No. 4/17, Certificate for safety mark of the Oil and Gas Institute No. 9/15 |

## Technische Spezifikation

| | |
|---|---|
| **Rohrkonstruktion:** | Glattes einlagiges Rohr |
| **Verwendungszweck:** | Polyethylenrohre für den Bau von Gasanlagen |
| **Farbe:** | orange, schwarz mit orangen Streifen |
| **Produktstandards:** | PN EN 12201-2+A1 2013-12 |
| **Material:** | Polyethylen hoher Dichte: PE100 |
| **Abmessungen:** | von Ø 20 bis Ø 630; SZR 11, SDR 17 und SDR 17,6 |
| **Statistische Produktklassifizierung:** | PKWiU 25.21-21-53-10 |
| **Lieferungsform:** | in Kreisen Ø20 pro 400 M; Ø25 pro 300 M; Ø32 pro 200 M; Ø40 pro 150 M; Ø50 pro 100 M; Ø63 pro 100 M; in geraden Abschnitten von Ø90 bis Ø630 pro 12 Meter; wir können auch andere Längen auf Kundenwunsch liefern. |
| **Zulassungen:** | Nationale Produkterklärung Nr. PE / G, Technisches Gutachten des Zentralinstituts für Bergbau Nr. 217C / 12, Konformitätsbescheinigung des Öl- und Gasinstituts Nr. 5/17 |

# SYSTEM UNDER PRESSURE

# DRUCKSYSTEME

## PE100 ZINPLAST PIPES FOR GAS SYSTEMS

## PE100 ROHRE von ZINPLAST FÜR GASANLAGEN

### PAS1075

| Diameter /length<br>Durchmesser / Länge | PE-100 | | | |
|---|---|---|---|---|
| | SDR-17.6 | | SDR-17.6 | |
| | wall thickness<br>Wandstärke | net price<br>Wandstärke | wall thickness<br>Wandstärke | net price<br>Wandstärke |
| ***D** [mm] / **L** [m]* | ***s** [mm]* | *[EUR/lm]* | ***s** [mm]* | *[EUR/lm]* |
| **20/400** | **–** | – | **3,0** | 0,55 |
| **25/300** | **–** | – | **3,0** | 0,72 |
| **32/200** | **–** | – | **3,0** | 0,94 |
| **40/150** | **–** | – | **3,7** | 1,46 |
| **50/100** | **–** | – | **4,6** | 2,26 |
| **63/100** | **–** | – | **5,8** | 3,57 |
| **75/50** | **–** | – | **6,8** | 4,98 |
| *** 90/50** | **5,2** | 4,53 | **8,2** | 6,82 |
| *** 110/50** | **6,3** | 6,68 | **10,0** | 10,13 |
| **90/12** | **5,2** | 4,53 | **8,2** | 6,82 |
| **110/12** | **6,3** | 6,68 | **10,0** | 10,13 |
| **125/12** | **7,1** | 8,63 | **11,4** | 13,21 |
| **140/12** | **8,0** | 10,84 | **12,7** | 16,53 |
| **160/12** | **9,1** | 14,11 | **14,6** | 21,55 |
| **180/12** | **10,3** | 17,84 | **16,4** | 27,34 |
| **200/12** | **11,4** | 21,97 | **18,2** | 33,82 |
| **225/12** | **12,8** | 27,74 | **20,5** | 42,63 |
| **250/12** | **14,2** | 34,21 | **22,7** | 52,37 |
| **280/12** | **16,0** | 43,16 | **25,4** | 66,05 |
| **315/12** | **17,9** | 54,21 | **28,6** | 83,42 |
| **355/12** | **20,2** | 69,21 | **32,3** | 109,21 |
| **400/12** | **22,8** | 87,89 | **36,4** | 138,16 |
| **450/12** | **25,6** | 113,68 | **41,0** | 174,47 |
| **500/12** | **28,5** | 140,53 | **45,5** | 215,26 |
| **560/12** | **31,9** | 176,05 | **51,0** | 275,00 |
| **630/12** | **35,8** | 222,63 | **57,3** | 347,63 |

* Tubes in circles (different discounts)

* Röhren im Kreis gebunden (verschiedene Rabatte)



ZINPLAST

# SYSTEM UNDER PRESSURE

# DRUCKSYSTEME

## SINGLE-LAYER ZINPLAST PIPES PE100RC TYPE1 FOR GAS SYSTEMS

## EINSCHICHTIGE ROHRE PE100RC TYP1 von ZINPLAST FÜR GASANLAGEN

## Technical specifictation

## Technische Spezifikation

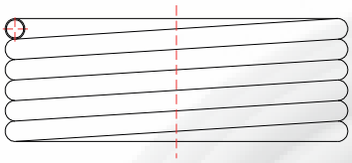

### PAS1075

| | |
|---|---|
| **Pipe construction:** | Smooth solid pipe |
| **Intended use:** | Polyethylene pipes intended for the construction of gas systems |
| **Colour:** | PE100RC, colour: orange, black with orange stripes |
| **Product standards:** | PN-EN 1555-2:2012 |
| **Material:** | High-density polyethylene: PE100RC |
| **Dimensions:** | from Ø20 up to Ø63; SDR 17, SDR17.6, SDR 11 |
| **Statistical product classification:** | PKWiU 25.21-21-53-10 |
| **Delivery method:** | in the circles: Ø20 per 400mb; Ø25 per 300mb; Ø32 per 200mb; Ø40 per 150mb; Ø50 per 100mb; Ø63 per 100mb; other lengths can be provided at the customer's request. |
| **Approvals:** | in the circles: Ø20 per 400mb; Ø25 per 300mb; Ø32 per 200mb; Ø40 per 150mb; Ø50 per 100mb; Ø63 per 100mb; other lengths can be provided at the customer's request. |

| | |
|---|---|
| **Rohrkonstruktion:** | Glattes einlagiges Rohr |
| **Verwendungszweck:** | Polyethylenrohre für den Bau von Gasanlagen |
| **Farbe:** | PE100RC, Farbe: orange, schwarz mit orangen Streifen |
| **Produktstandards:** | PN-EN 1555-2:2012 |
| **Material:** | Polyethylen hoher Dichte: PE100RC |
| **Abmessungen:** | von Ø20 bis Ø63; SDR 17, SDR 17.6, SDR 11 |
| **Statistische Produktklassifizierung:** | PKWiU 25.21-21-53-10 |
| **Lieferungsform:** | in den Kreisen: Ø20 pro 400 Meter; Ø25 pro 300 Meter; Ø32 pro 200 Meter; Ø40 pro 150 Meter; Ø50 pro 100 Meter; Ø63 pro 100 Meter; wir können auch andere Längen auf Kunden-wunsch liefern. |
| **Zulassungen:** | Nationale Produktserklärung Nr. PE / G, Technisches Gutachten des Central Mining Institute Nr. 217C / 12, Sicherheitszertifikat des Öl und Gas Instituts Nr. 9/15, Zertifikat PAS1075 |

# SYSTEM UNDER PRESSURE

# DRUCKSYSTEME

## SINGLE-LAYER ZINPLAST PIPES PE100RC TYPE1 FOR GAS SYSTEMS

## EINSCHICHTIGE ROHRE PE100RC TYP1 von ZINPLAST FÜR GASANLAGEN

### PAS1075

| Diameter /length<br>Durchmesser / Länge | PE100RC TYPE1 | | PE100RC TYP 1 | |
|---|---|---|---|---|
| | SDR-17.6 | | SDR-11 | |
| | wall thickness<br>Wandstärke | net price<br>Wandstärke | wall thickness<br>Wandstärke | net price<br>Wandstärke |
| ***D** [mm] / **L** [m]* | ***s** [mm]* | *[EUR/lm]* | ***s** [mm]* | *[EUR/lm]* |
| 20/400 | 2,3 | 0,86 | 3,0 | 1,08 |
| 25/300 | 2,3 | 1,11 | 3,0 | 1,39 |
| 32/200 | 2,3 | 1,39 | 3,0 | 1,77 |
| 40/150 | 2,3 | 1,84 | 3,7 | 2,72 |
| 50/100 | 2,9 | 2,69 | 4,6 | 4,18 |
| 63/100 | 3,6 | 4,52 | 5,8 | 6,65 |

# SYSTEM UNDER PRESSURE

# DRUCKSYSTEME

## DOUBLE-LAYER ZINPLAST PIPES PE100RC TYPE2

## DOPPELSCHICHTROHRE PE100RC TYP2 vom ZINPLAST

### FOR GAS SYSTEMS

### FÜR GASANLAGEN

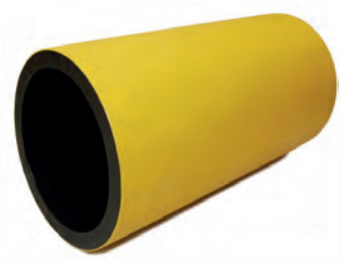

## Technical specifictation

## Technische Spezifikation

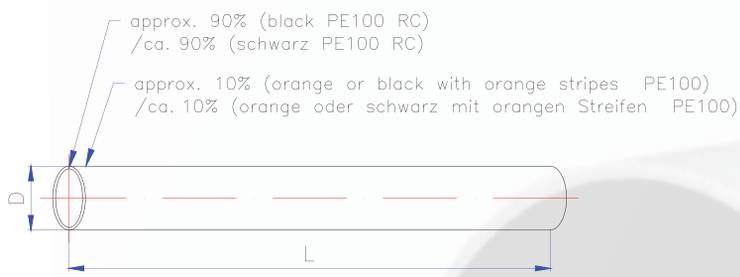


### PAS1075

| | |
|---|---|
| **Pipe construction:** | Two-layer pipe with molecularly-bonded layers |
| **Intended use:** | Polyethylene pipes intended for the construction of gas systems |
| **Colour:** | PE100RC; colour: black + orange outer layer, black + black outer layer with orange stripes |
| **Product standards:** | PN-EN 1555-2:2012 |
| **Material:** | High-density polyethylene: PE100RC |
| **Dimensions:** | from Ø90 up to Ø500; SDR 17, SDR17.6, SDR 11 |
| **Statistical product classification:** | PKWiU 25.21-21-53-10 |
| **Delivery method:** | in straight sections, Ø90 up to Ø500 per 12mb, other lengths can be produced at the customer's request. |
| **Approvals:** | National Declaration of Performance No. PE/G, Technical Opinion of the Central Mining Institute No. 217C/12, Certificate for safety mark of the Oil and Gas Institute No. 9/15, Certificate PAS1075 |

| | |
|---|---|
| **Rohrkonstruktion:** | Zweischichtrohr mit molekular gebundenen Schichten |
| **Verwendungszweck:** | Polyethylenrohre für den Bau von Gasanlagen |
| **Farbe:** | PE100RC; Farbe: schwarz + orange Außenschicht, schwarz + schwarze Außenschicht mit orangefarbenen Streifen |
| **Produktstandards:** | PN-EN 1555-2:2012 |
| **Material:** | Polyethylen hoher Dichte: PE100RC |
| **Abmessungen:** | von Ø90 bis Ø500; SDR 17, SDR 17.6, SDR 11 |
| **Statistische Produktklassifizierung:** | PKWiU 25.21-21-53-10 |
| **Lieferungsform:** | In geraden Abschnitten, Ø90 bis Ø500 pro 12 Meter, können andere Längen auf Kundenwunsch hergestellt werden. |
| **Zulassungen:** | Nationale Produktserklärung Nr. PE / G, Technisches Gutachten des Central Bergbau Instituts Nr. 217C / 12, Sicherheitszertifikat des Öl und Gas Instituts Nr. 9/15, Zertifikat PAS1075 |

# SYSTEM UNDER PRESSURE

# DRUCKSYSTEME

## DOUBLE-LAYER ZINPLAST PIPES PE100RC TYPE2

## DOPPELSCHICHT-ZINPLASTROHRE PE100RC TYP2

### FOR GAS SYSTEMS

### FÜR GASANLAGEN

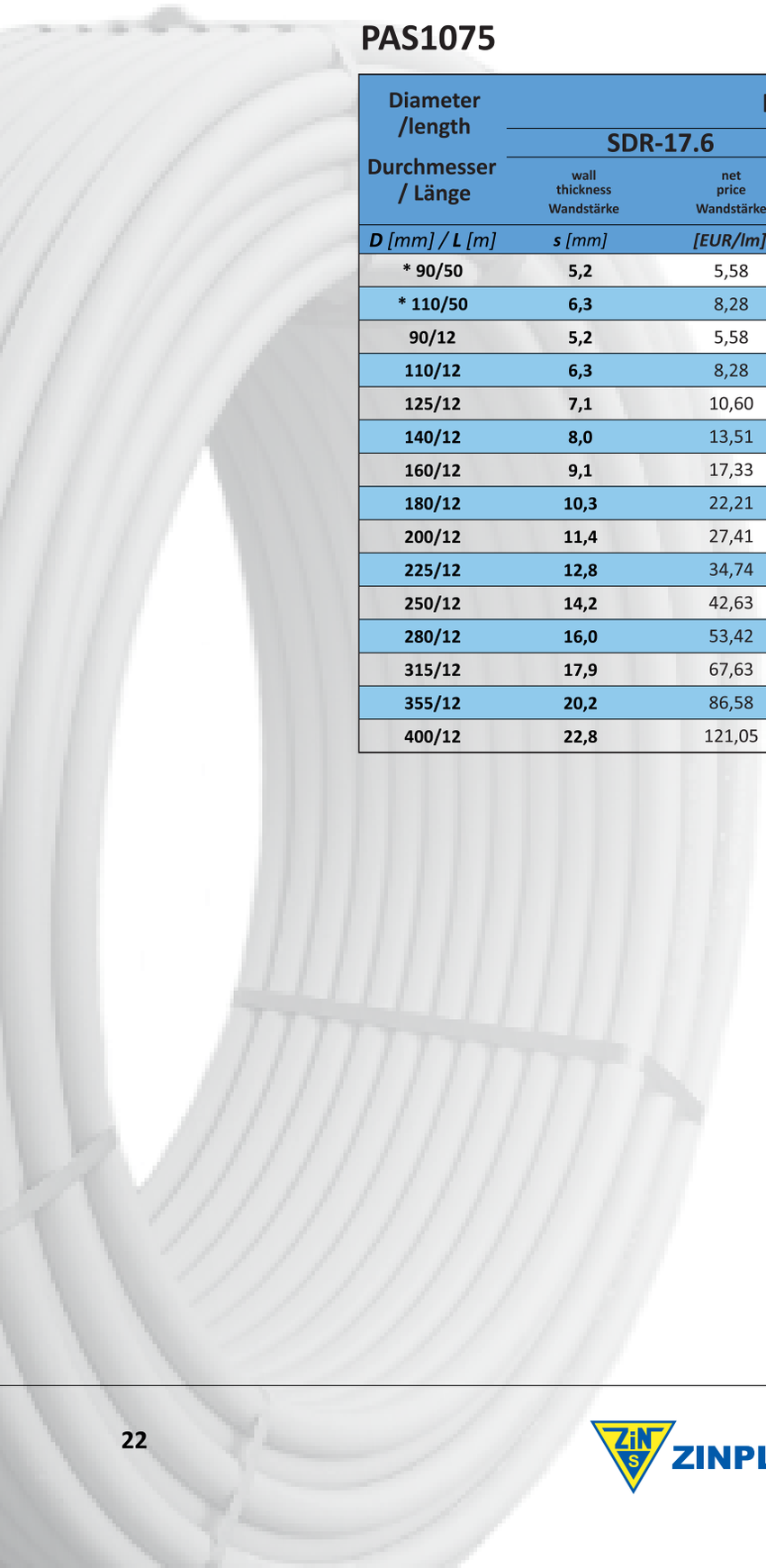

## PAS1075

| Diameter /length<br>Durchmesser / Länge | PE-100 | | | |
|---|---|---|---|---|
| | SDR-17.6 | | SDR-11 | |
| | wall thickness<br>Wandstärke | net price<br>Wandstärke | wall thickness<br>Wandstärke | net price<br>Wandstärke |
| ***D** [mm] / **L** [m]* | ***s** [mm]* | ***[EUR/lm]*** | ***s** [mm]* | ***[EUR/lm]*** |
| *** 90/50** | **5,2** | 5,58 | **8,2** | 8,28 |
| *** 110/50** | **6,3** | 8,28 | **10,0** | 12,27 |
| **90/12** | **5,2** | 5,58 | **8,2** | 8,28 |
| **110/12** | **6,3** | 8,28 | **10,0** | 12,27 |
| **125/12** | **7,1** | 10,60 | **11,4** | 15,97 |
| **140/12** | **8,0** | 13,51 | **12,7** | 20,03 |
| **160/12** | **9,1** | 17,33 | **14,6** | 26,16 |
| **180/12** | **10,3** | 22,21 | **16,4** | 33,16 |
| **200/12** | **11,4** | 27,41 | **18,2** | 40,79 |
| **225/12** | **12,8** | 34,74 | **20,5** | 51,58 |
| **250/12** | **14,2** | 42,63 | **22,7** | 63,68 |
| **280/12** | **16,0** | 53,42 | **25,4** | 79,74 |
| **315/12** | **17,9** | 67,63 | **28,6** | 101,58 |
| **355/12** | **20,2** | 86,58 | **32,3** | 128,42 |
| **400/12** | **22,8** | 121,05 | **36,4** | 163,42 |



ZINPLAST

# GRAVITY SYSTEM

## STRUCTURAL PIPES

- SPIRALLY COILED TYPE "A" PE PIPES

# GRAVITATIONSSYSTEM

## STRUKTURROHRE

- Spiralförmig gewickelte PE-Rohre vom Typ "A"

# GRAVITY SYSTEM

**Pipes and FITTINGS according to PN EN 13476-2 type A**

**NATIONAL TECHNICAL ASSESSMENT NO. ITB-KOT--2018/0482**

**NATIONAL TECHNICAL ASSESSMENT NO. IBDiM--KOT-2017/0102**

**CHAMBER PITS AND TANKS acc. to AT/2009-03--2483/2**

**TECHNICAL RECOMMENDATION IBDiM-RT/2013--02-0125**

## APPLICATION:

- for external non-pressure sewerage systems
- for external non-pressure sanitary systems
- for external non-pressure rainwater and drainage systems
- for road culverts, drainage, wire and cable ducts
- for technological lines
- for communication engineering

## INTENDED USE:

- underground also in the road lane
- above the ground

## COLOUR:

Black, can be produced in other colours on request.

## CONSTRUCTION:

Polish Standard PN-EN 13476-2 type A2; Pipes and fittings with structural, double-walled, non-ribbed, not-corrugated walls with smooth outer and inner surface reinforced with internal structural profiles typed "A".

## MATERIAL:

Fulfilling the requirements of PN EN 13476

## RIGIDITY IN LINE WITH PN-EN ISO 9969

Due to the structural construction of an individual pipe, there comes a lightweight product which fulfils the requirements of PN-EN ISO 9969: "Pipes made of thermoplastic materials. Determination of peripheral rigidity". Peripheral rigidity stands for the force required to cause 3% deformation within an individual pipe diameter Its values are expressed in kN/m².

## HIGH RESISTANCE TO CHEMICAL COMPOUNDS

In line with the technical report ISO/TR 10358, polyethylene is resistant to numerous chemical compounds under the influence of which traditional materials undergo rapid degradation. The ISO/TR 10358 standard specifies concentration, temperature and operating pressure levels at which the application of individual chemicals is permitted..

# GRAVITATIONSSYSTEM

**Rohre und Formstücke nach PN EN 13476-2 Typ A**

**NATIONALE TECHNISCHE BEWERTUNG NR. ITB-CAT-2018/0482**

**NATIONALE TECHNISCHE BEWERTUNG NR. IBDiM-CAT-2017/0102**

**KAMMERGRUBEN UND TANKS gem. zu AT / 2009-03-2483 / 2**

**TECHNISCHE EMPFEHLUNG IBDiM-RT / 2013-02--0125**

## ANWENDUNG:

- für externe drucklose Abwassersysteme
- für externe drucklose Sanitärsysteme
- für externe drucklose Regen- und Entwässerungssysteme
- für Durchlässe, Entwässerungs-, Draht- und Kabelkanäle
- für technische Leitungen
- für die Kommunikationstechnik

## VERWENDUNGSZWECK:

- U-Bahn auch in der Fahrspur
- über dem Boden

## FARBE:

Schwarz, kann auf Anfrage auch in anderen Farben hergestellt werden.

## KONSTRUKTION:

Polnische Norm PN-EN 13476-2 Typ A2; Rohre und Formstücke mit strukturellen, doppelwandigen, nicht gerippten, nicht gewellten Wänden mit glatter Außen- und Innenfläche, die mit inneren Strukturprofilen vom Typ "A" verstärkt sind.

## MATERIAL:

Erfüllung der Anforderungen der PN EN 13476

## STEIFIGKEIT NACH PN-EN ISO 9969

Aufgrund des konstruktiven Aufbaus eines einzelnen Rohres entsteht ein Leichtbauprodukt, das die Anforderungen der PN-EN ISO 9969 erfüllt: "Rohre aus thermoplastischen Kunststoffen. Bestimmung der Umfangssteifigkeit". Die Umfangssteifigkeit ist die Kraft, die erforderlich ist, um innerhalb eines einzelnen Rohrdurchmessers eine Verformung von 3% zu bewirken. Die Werte werden in kN / m² angegeben.

## HOHE BESTÄNDIGKEIT GEGEN CHEMISCHE VERBINDUNGEN

Gemäß dem technischen Bericht ISO / TR 10358 ist Polyethylen gegen zahlreiche chemische Verbindungen beständig, unter deren Einfluss herkömmliche Materialien schnell abgebaut werden. Die Norm ISO / TR 10358 legt Konzentrationen, Temperaturen und Betriebsdrücke fest, bei denen die Anwendung einzelner Chemikalien zulässig ist.

# GRAVITY SYSTEM

## HIGH RESISTANCE TO ABRASION

Polyethylene pipes are characterised by much higher abrasion resistance compared to steel pipes (about 3-5 times better performance and longer service life), polyester resins, vitrified clay, PVC - abrasion has been tested at the specialist centre in Darmstad. Thanks to its high abrasion resistance, PE pipes can be used for the hydro-transport of bulk materials.

## LOW WEIGHT

Costs of laying PE polyethylene systems cost about 30% less than placing e.g. concrete or vitrified clay ones. The weight of PE pipes compared to concrete pipes with the same diameter is 7 to 9 times lower, which significantly reduces costs and assembly operations. The use of PE pipes can eliminate the application of heavy equipment for their stacking and unloading at the construction site.

## LOW ROUGHNESS COEFFICIENT k

Due to the low roughness coefficient at k = 0.01 mm, the process of overgrowth can be eliminated and thus flows in the system can be reduced.

## SCOPE OF PRODUCTION

ZINPLAST structural wall pipes are offered in their diameters ranging from ϕ300 to ϕ2500, nominal length 12.5 m and 6.25 m or other lengths agreed with the customer. Such pipes are characterised by their peripheral rigidity a SN1 up SN16. It is possible to produce pipes with other rigidity at the customer's request. Pipes can be manufactured with a cup, gaskets and with bare ends.

## FITTINGS:

Zinplast Sp. z o.o. offers a wide range of fittings for its system:

- segmented arches
- double-cup connectors
- equidistant and reduction T-pieces
- reductions
- snap-in connections
- blanking plugs
- other elements made of spiral pipes on request.

## CONNECTION METHODS:

- extrusion welding
- cup connection
- steel cable tie
- screwed connection
- flange connection

# GRAVITATIONSSYSTEM

## HOHE ABRASIONSBESTÄNDIGKEIT

Polyethylenrohre zeichnen sich durch eine deutlich höhere Abriebfestigkeit aus als Stahlrohre (ca. 3-5 mal bessere Leistung und längere Lebensdauer), Polyesterharze, Steinzeug, PVC - Abrieb wurde im Fachzentrum in Darmstad getestet. PE-Rohre können aufgrund ihrer hohen Abriebfestigkeit für den Hydro-transport von Schüttgütern eingesetzt werden.

## GERINGES GEWICHT

Die Kosten für die Verlegung von PE-Polyethylensystemen betragen etwa 30% weniger als die Kosten für die Verlegung von z.B. Beton oder Steinzeug. Das Gewicht von PE-Rohren im Vergleich zu Betonrohren mit gleichem Durchmesser ist 7 bis 9 mal geringer, was die Kosten und den Montageaufwand erheblich reduziert. Durch die Verwendung von PE-Rohren kann der Einsatz schwerer Geräte zum Stapeln und Entladen auf der Baustelle entfallen.

## NIEDRIGER RAUHEITSKOEFFIZIENT k

Aufgrund des geringen Rauheitskoeffizienten bei k = 0,01 mm kann der Prozess des Überwachsens beseitigt und somit die Strömung im System reduziert werden.

## PRODUKTIONSUMFANG

ZINPLAST-Konstruktionswandrohre werden in Durchmessern von ϕ300 bis ϕ2500, Nennlängen von 12,5 Meter und 6,25 Meter oder in anderen mit dem Kunden vereinbarten Längen angeboten. Solche Rohre zeichnen sich durch ihre Umfangssteifigkeit von SN1 bis SN16 aus. Auf Kundenwunsch können Rohre mit anderer Steifigkeit hergestellt werden. Rohre können entweder mit einem Verbindungselement und Dichtungen oder mit bloßen hergestellt werden.

## ZUBEHÖR:

Zinplast Sp. Z o.o. bietet eine breite Palette von Armaturen für sein System:

- segmentierte Bögen
- Doppelschalenverbinder
- äquidistante und reduzierte T-Stücke
- Ermäßigungen
- Snap-In-Verbindungen
- Blindstopfen
- andere Elemente aus Spiralrohren auf Anfrage.

## VERBINDUNGSMETHODEN:

- Extrusionsschweißen
- Rohrverbindungselement
- Stahlkabelbinder
- Schraubverbindung
- Flanschverbindung

# GRAVITY SYSTEM

# GRAVITATIONSSYSTEM

## SPIRALLY SHAPED PEHD PIPES AND FITTINGS TYPE "A" WITH BARE ENDS

## SPIRALFÖRMIGE PEHD-ROHRE TYP "A" MIT BLOSSEN ENDEN

### Technical specifictation

### Technische Spezifikation

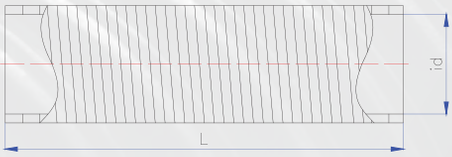


## PAS1075

| | |
|---|---|
| **Pipe construction:** | Pipe and fittings with spiral-shaped structural walls made of PEHD, with bare ends |
| **Intended use:** | Pipes intended for the construction of gravity drains, road culverts, drainage and for the sheathing of wires, cables and for ground heat exchangers and others |
| **Colour:** | Outer black layer, inner black or light-coloured layer |
| **Standards:** | PN EN 13476-2 type A |
| **Material:** | PEHD |
| **Dimensions:** | DN/ID 300 up to 2500 mm |
| **Peripheral rigidity:** | from SN1 up to SN16 acc. to PN-EN ISO 9969 |
| **Statistical product classification:** | PKWiU 25.21-21 |
| **Delivery method:** | Bars 12.5 mb, 6.25 mb or 3.125 mb; other lengths on request |
| **Statistical product classification:** | NATIONAL DECLARATION OF PERFORMANCE No. PE/KG, NATIONAL DECLARATION OF PERFORMANCE No. PE/PD, NATIONAL TECHNICAL ASSESSMENT ITB-KOT-2018/0482, NATIONAL TECHNICAL ASSESSMENT IBDiM-KOT-2017/0102, Recommendation no. RT/2013/0125/1, Technical opinion of the Central Mining Institute no. 217A/12, Technical opinion of the Central Mining Institute no. 84/13 |

| | |
|---|---|
| **Rohrkonstruktion:** | Rohr und Formstücke mit spiralförmigen Konstruktionswänden aus PEHD, mit bloßen Enden |
| **Verwendungszweck:** | Rohre für den Bau von Schwerkraftabflüssen, Straßendurchlässen, Abflüssen und für die Ummantelung von Drähten, Kabeln und für Erdwärmetauscher und andere |
| **Farbe:** | Äußere schwarze Schicht, innere schwarze oder helle Schicht |
| **Produktstandards:** | PN EN 13476-2 Typ A |
| **Material:** | PEHD |
| **Abmessungen:** | DN / ID 300 bis 2500 mm |
| **Umfangssteifigkeit:** | von SN1 bis SN16 gem. nach PN-EN ISO 9969 |
| **Statistische Produktklassifizierung:** | PKWiU 25.21-21-53-10 |
| **Form für die Lieferung:** | Stangen 12,5 Meter, 6,25 Meter oder 3,125 Meter; andere Längen auf Anfrage |
| **Zulassungen:** | NATIONALE PRODUKTSERKLÄRUNG NR. PE / KG, NATIONALE PRODUKTSERKLÄRUNG NR. PE / PD, NATIONALE TECHNISCHE BEWERTUNG ITB-KOT-2018/0482, NATIONALE TECHNISCHE BEWERTUNG IBDiM-KOT-2017/0102, Empfehlung Nr. RT / 2013/0125/1, Technisches Gutachten der Zentralanstalt für Bergbau Nr. 217A / 12, Technisches Gutachten des Central Bergbau Instituts Nr. 84/13 |

# GRAVITY SYSTEM

# GRAVITATIONSSYSTEM

## SPIRALLY SHAPED PEHD PIPES AND FITTINGS TYPE "A" WITH BARE ENDS

## SPIRALFÖRMIGE PEHD-ROHRE TYP "A" MIT BLOSSEN ENDEN

| Dn | SN 2 | SN 4 | SN 6 | SN 8 | SN 10 | SN 12 |
|---|---|---|---|---|---|---|
| | net price Nettopreis | net price Nettopreis | net price Nettopreis | net price Nettopreis | net price Nettopreis | net price Nettopreis |
| *[mm]* | *[EUR/lm]* | *[EUR/lm]* | *[EUR/lm]* | *[EUR/lm]* | *[EUR/lm]* | *[EUR/lm]* |
| **300** | 13,36 | 17,81 | 22,26 | 26,72 | 29,68 | 32,65 |
| **350** | 16,92 | 22,56 | 27,61 | 34,06 | 37,47 | 46,42 |
| **400** | 22,56 | 30,35 | 34,95 | 46,15 | 51,17 | 56,14 |
| **450** | 34,73 | 39,73 | 43,93 | 54,92 | 59,37 | 65,31 |
| **500** | 38,59 | 44,53 | 55,81 | 62,34 | 68,28 | 74,21 |
| **600** | 59,37 | 62,34 | 68,28 | 74,21 | 80,15 | 86,09 |
| **700** | 74,21 | 82,11 | 86,09 | 103,90 | 115,77 | 130,61 |
| **800** | 78,96 | 100,93 | 112,80 | 133,58 | 145,46 | 157,33 |
| **900** | 130,91 | 147,23 | 166,24 | 195,92 | 225,61 | 255,29 |
| **1 000** | 142,49 | 154,36 | 192,95 | 204,83 | 213,73 | 261,23 |
| **1 050** | 148,43 | 160,30 | 198,89 | 213,73 | 243,42 | 273,10 |
| **1 200** | 231,54 | 261,23 | 276,07 | 282,01 | 293,88 | 311,69 |
| **1 400** | 284,98 | 290,91 | 368,09 | 421,53 | 474,96 | 528,39 |
| **1 500** | 356,22 | 371,06 | 415,59 | 439,34 | 492,77 | 546,21 |
| **1 600** | 379,97 | 418,56 | 480,90 | 596,67 | 629,32 | 661,98 |
| **1 800** | 477,93 | 537,30 | 593,70 | 718,38 | 786,65 | 890,55 |
| **2 000** | 506,69 | 550,12 | 619,18 | 750,93 | – | – |

# GRAVITY SYSTEM

## SPIRALLY SHAPED PEHD PIPES AND FITTINGS TYPE "A" WITH A CUP

# GRAVITATIONSSYSTEM

## SPIRALFÖRMIGE PEHD-ROHRE TYP "A" MIT EINEM VERBINDUNGSTÜCK

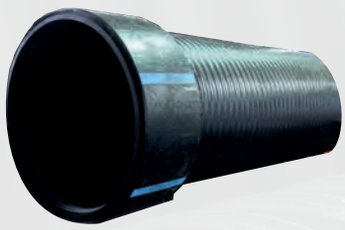

## Technical specifictation

## Technische Spezifikation

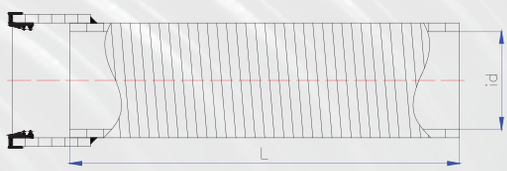


### PAS1075

| | |
|---|---|
| **Pipe construction:** | Pipe and fittings with spiral-shaped structural walls made of PEHD, with bare ends |
| **Intended use:** | Pipes intended for the construction of gravity drains, road culverts, drainage and for the sheathing of wires, cables and for ground heat exchangers and others |
| **Colour:** | Outer black layer, inner black or light-coloured layer |
| **Standards:** | PN EN 13476-2 type A |
| **Material:** | PEHD |
| **Dimensions:** | DN/ID 300 up to 2500 mm |
| **Peripheral rigidity:** | from SN1 up to SN16 acc. to PN-EN ISO 9969 |
| **Statistical product classification:** | PKWiU 25.21-21 |
| **Delivery method:** | Bars 12.5 mb, 6.25 mb or 3.125 mb; other lengths on request |
| **Statistical product classification:** | NATIONAL DECLARATION OF PERFORMANCE No. PE/KG, NATIONAL DECLARATION OF PERFORMANCE No. PE/PD, NATIONAL TECHNICAL ASSESSMENT ITB-KOT-2018/0482, NATIONAL TECHNICAL ASSESSMENT IBDiM-KOT-2017/0102, Recommendation no. RT/2013/0125/1, Technical opinion of the Central Mining Institute no. 217A/12, Technical opinion of the Central Mining Institute no. 84/13 |

| | |
|---|---|
| **Rohrkonstruktion:** | Rohr und Formstücke mit spiralförmigen Konstruktionswänden aus PEHD, mit einem Verbindungsstück |
| **Verwendungszweck:** | Rohre für den Bau von Schwerkraftabflüssen, Straßendurchlässen, Abflüssen und für die Ummantelung von Drähten, Kabeln und für Erdwärmetauscher und andere |
| **Farbe:** | Äußere schwarze Schicht, innere schwarze oder helle Schicht |
| **Produktstandards:** | PN EN 13476-2 Typ A |
| **Material:** | PEHD |
| **Abmessungen:** | DN / ID 300 bis 2500 mm |
| **Umfangssteifigkeit:** | von SN1 bis SN16 gem. nach PN-EN ISO 9969 |
| **Statistische Produktklassifizierung:** | PKWiU 25.21-21 |
| **Form für die Lieferung:** | Stangen 12,5 Meter, 6,25 Meter oder 3,125 Meter; andere Längen auf Anfrage |
| **Zulassungen:** | NATIONALE PRODUKTSERKLÄRUNG NR. PE / KG, NATIONALE PRODUKTSERKLÄRUNG NR. PE / PD, NATIONALE TECHNISCHE BEWERTUNG ITB-KOT-2018/0482, NATIONALE TECHNISCHE BEWERTUNG IBDiM-KOT-2017/0102, Empfehlung Nr. RT / 2013/0125/1, Technisches Gutachten der Zentralanstalt für Bergbau Nr. 217A / 12, Technisches Gutachten des Zentral Bergbau Instituts Nr. 84/13 |

# GRAVITY SYSTEM

## SPIRALLY SHAPED PEHD PIPES AND FITTINGSTYPE "A" WITH BARE ENDS

# GRAVITATIONSSYSTEM

## SPIRALFÖRMIGE PEHD-ROHRE TYP "A" MIT EINEM VERBINDUNGSTÜCK

| Dn | L =3.125m | | | | | |
|---|---|---|---|---|---|---|
| | SN 2 | SN 4 | SN 6 | SN 8 | SN 10 | SN 12 |
| | net price Nettopreis | net price Nettopreis | net price Nettopreis | net price Nettopreis | net price Nettopreis | net price Nettopreis |
| *[mm]* | *[EUR/lm]* | *[EUR/lm]* | *[EUR/lm]* | *[EUR/lm]* | *[EUR/lm]* | *[EUR/lm]* |
| **300** | 27,14 | 32,04 | 36,94 | 41,83 | 45,54 | 48,81 |
| **350** | 33,06 | 39,26 | 45,25 | 47,54 | 49,17 | 52,49 |
| **400** | 43,44 | 48,02 | 51,80 | 58,33 | 64,65 | 66,94 |
| **450** | 59,61 | 59,61 | 69,73 | 81,82 | 87,16 | 93,69 |
| **500** | 62,65 | 68,59 | 80,33 | 86,86 | 93,22 | 99,16 |
| **600** | 94,80 | 97,77 | 103,71 | 110,41 | 115,53 | 122,29 |
| **700** | 114,44 | 114,44 | 127,08 | 144,89 | 156,76 | 172,08 |
| **800** | 125,55 | 148,11 | 160,78 | 182,66 | 193,94 | 206,41 |
| **900** | 206,13 | 206,13 | 241,46 | 271,99 | 301,67 | 340,10 |
| **1 000** | 226,36 | 238,23 | 278,51 | 281,48 | 299,29 | 348,62 |
| **1 200** | 260,31 | 273,96 | 320,29 | 323,70 | 344,19 | 400,92 |

| Dn | L =6.25m | | | | | |
|---|---|---|---|---|---|---|
| | SN 2 | SN 4 | SN 6 | SN 8 | SN 10 | SN 12 |
| | net price Nettopreis | net price Nettopreis | net price Nettopreis | net price Nettopreis | net price Nettopreis | net price Nettopreis |
| *[mm]* | *[EUR/lm]* | *[EUR/lm]* | *[EUR/lm]* | *[EUR/lm]* | *[EUR/lm]* | *[EUR/lm]* |
| **300** | 20,92 | 25,82 | 30,71 | 35,61 | 39,10 | 42,37 |
| **350** | 25,83 | 32,04 | 37,81 | 40,09 | 41,73 | 44,86 |
| **400** | 34,13 | 38,70 | 42,23 | 48,76 | 54,86 | 57,14 |
| **450** | 48,91 | 48,91 | 59,03 | 71,11 | 76,23 | 82,76 |
| **500** | 50,62 | 56,56 | 68,07 | 74,60 | 80,75 | 86,69 |
| **600** | 77,09 | 80,06 | 85,99 | 92,31 | 97,84 | 104,19 |
| **700** | 99,07 | 99,07 | 106,58 | 124,39 | 136,27 | 151,35 |
| **800** | 102,26 | 124,52 | 136,79 | 158,12 | 169,70 | 181,87 |
| **900** | 168,52 | 168,52 | 203,85 | 233,96 | 263,64 | 297,70 |
| **1 000** | 184,42 | 196,30 | 235,73 | 238,70 | 256,51 | 304,93 |
| **1 200** | 212,08 | 225,74 | 271,09 | 274,51 | 294,99 | 350,67 |

| Dn | L =12.5m | | | | | |
|---|---|---|---|---|---|---|
| | SN 2 | SN 4 | SN 6 | SN 8 | SN 10 | SN 12 |
| | net price Nettopreis | net price Nettopreis | net price Nettopreis | net price Nettopreis | net price Nettopreis | net price Nettopreis |
| *[mm]* | *[EUR/lm]* | *[EUR/lm]* | *[EUR/lm]* | *[EUR/lm]* | *[EUR/lm]* | *[EUR/lm]* |
| **300** | 17,81 | 22,70 | 27,60 | 32,50 | 35,87 | 39,14 |
| **350** | 22,22 | 28,43 | 34,09 | 36,38 | 38,01 | 41,04 |
| **400** | 29,47 | 34,04 | 37,44 | 43,97 | 49,96 | 52,24 |
| **450** | 43,56 | 43,56 | 53,68 | 65,76 | 70,77 | 77,30 |
| **500** | 44,61 | 50,54 | 61,94 | 68,47 | 74,51 | 80,45 |
| **600** | 68,23 | 71,20 | 77,13 | 83,26 | 88,99 | 95,14 |
| **700** | 89,02 | 89,02 | 96,33 | 114,14 | 126,02 | 140,98 |
| **800** | 90,61 | 112,72 | 124,80 | 145,85 | 157,58 | 169,60 |
| **900** | 149,72 | 149,72 | 185,04 | 214,94 | 244,62 | 276,49 |
| **1 000** | 163,46 | 175,33 | 214,34 | 217,31 | 235,12 | 283,08 |
| **1 200** | 187,97 | 201,63 | 246,49 | 249,91 | 270,39 | 325,54 |

# GRAVITY SYSTEM

## ZINPLAST CHAMBER PITS

- TELESCOPIC NON-MANHOLE CHAMBER PITS, NON-TELESCOPIC
- STRAIGHT OFF-CENTRE PITS, ANGLED
- MANHOLE CHAMBER PITS
- WATER MEASURING CHAMBER PITS
- STREET INLET DRAIN
- ENERGY-RECOVERY, CHAMBER PITS EXPANDABLE TYPE

# GRAVITATIONSSYSTEM

## HDPE-KAMMERN VON ZINPLAST

- TELESKOPISCHE HDPE KAMMERN, OHNE ÖFFNUNG
- EXZENTRISCHE KAMMERN, GERADE UND WINKELIG
- HDPE KAMMERN OHNE ÖFFNUNG
- WASSERMESSKAMMERGRUBEN
- STRASSENABFLUSSE
- ENERGIERÜCKGEWINNUNG ERWEITERBARE KAMMERGRUBEN

# ZINPLAST CHAMBER PITS

**ZINPLAST chamber** pits are based on structural sewer pipes. They can be topped with with a polyethylene slab with a chimney, a cone-formed elements produced by rotational moulding or only with a concrete relief ring with a cover slab and manhole, mounted on an open pit. A bottom profiled in the production process made by extrusion welding or by rotational moulding makes a pass-through inspection chamber.

High-density polyethylene (PEHD) is a raw material for the production of pits. Rotationally-formed pit top and base elements are made of linear polyethylene (PE-LLD). All elements of an individual ZINPLAST pit connected together by hot bonding or welding are made of the same plastic, which is susceptible to hot bonding.

## Structural pipes

ZINPLAST structural pipes used to build ZINPLAST pits are produced in line with the PN-EN 13476-2 standard.

## Smooth-wall pipes

Smooth-wall pipes made of PE polyethylene fulfil the requirements for pressure pipes marked PE80 and PE100 specified in the PN-EN 12201-2 + A1 2013-12 standards, and fulfil the requirements for sewage pipes specified in the PN-EN 12666-1 + A1: 2011 standard.

## Elastomer gaskets

Elastomer gaskets with their stiffness at (40 ± 5)° or (50 ± 5)° IRHD according to PN ISO 48.

Further information about our production, manufacturing technology and assembly instructions can be found on our website: www.zinplast.pl.

# HDPE-KAMMERN VON ZINPLAST

**Kammern von ZINPLAST** basieren auf strukturellen Abwasserrohren. Sie können mit einer Polyethylenplattenboden, mit einem Schornstein, kegelförmigen Kappe, die durch Rotationsformen hergestellt werden, oder nur mit einem Betonentlastungsring mit einer Abdeckplatte und einem Mannloch ausgerüstet werden. Kammern können in einer offenen Grube montiert werden. Ein im Produktionsprozess durch Extrusionsschweißen oder Rotationsformen profilierter Boden bildet eine durchgehende Inspektionskammer.

Polyethylen hoher Dichte (PEHD) ist ein Rohstoff für die Herstellung von Kammern. Rotationsgeformte Kappe und Bodenelemente bestehen aus linearem Polyethylen (PE-LLD). Alle Elemente einer einzelnen ZINPLAST-Kammer, die durch Heißkleben oder Schweißen miteinander verbunden sind, bestehen aus demselben Kunststoff, der für Heißkleben anfällig ist.

## Strukturrohre

ZINPLAST-Konstruktionsrohre für den Bau von ZINPLAST-Kammern werden gemäß der Norm PN-EN 13476-2 hergestellt.

## Glattwandrohre

Glattwandrohre aus PE-Polyethylen erfüllen die Anforderungen für Druckrohre mit der Kennzeichnung PE80 und PE100 gemäß der Norm PN-EN 12201-2 + A1 2013--12 sowie die Anforderungen für Abwasserrohre gemäß der Norm PN-EN 12666-1 + A1: 2011 Standard.

## Elastomerdichtungen

Elastomerdichtungen mit einer Steifigkeit bei (40 ± 5) ° oder (50 ± 5) ° IRHD gemäß PN ISO 48.

Weitere Informationen zu unserer Produktion, Fertigungstechnik und Montageanleitung finden Sie auf unserer Website: www.zinplast.pl.

# ZINPLAST CHAMBER PITS

## COMPONENTS OF ZINPLAST PITS

**1. A pit base made in the following versions:**

**a.** with an inspection chamber, which is a profiled gutter with pit inflow elements,

**b.** with an inspection chamber made by rotational moulding,

**c.** with no inspection chamber

**d.** with a settler.

**2. A rising pipe (SN 2 ÷ SN 12 stiffness class) with its length resulting from the depth of pit foundation.**

**3. A conical cone made by rotational moulding or an erecting chimney made of PE sheets and sewer pipes.**

## ADVANTAGES OF ZINPLAST PITS

- **low self-weight**
- **simple and fast assembly**
- **potential usage in the road lane**
- **potential formation of custom elements**
- **excellent tightness**
- **durability**
- **corrosion resistance**
- **extensive chemical resistance**
- **long life**

# HDPE-KAMMERN VON ZINPLAST

## KOMPONENTEN VON ZINPLASTKAMMERN

**1. Eine Kammerngrubenbasis in folgenden Ausführungen:**

**a.** mit einer Inspektionskammer, die eine profilierte Rinne mit Grubeneinlaufelementen ist,

**b.** mit einer durch Rotationsformen hergestellten Inspektionskammer,

**c.** ohne Inspektionskammer

**d.** mit einem Filter.

**2. Ein Steigrohr (Steifigkeitsklasse SN 2 ÷ SN 12) mit einer Höhe entsprechend Fundamentiefe.**

**3. Ein durch Rotationsformen hergestellter konischer Einlauf oder eine Ausführung aus PE-Platten und Abwasserrohren.**

## VORTEILE DER ZINPLASTGRUBEN

- **geringes Eigengewicht**
- **einfache und schnelle Montage**
- **mögliche Nutzung in der Fahrspur**
- **mögliche Einbau von benutzerdefinierten Elementen**
- **ausgezeichnete Dichtheit**
- **Haltbarkeit**
- **Korrosionsbeständigkeit**
- **umfangreiche chemische Beständigkeit**
- **Langlebigkeit**

# ZINPLAST CHAMBER PITS

# HDPE-KAMMERN VON ZINPLAST

**PIT DN 1000**
**UNIVERSAL INSPECTION CHAMBER + CONE**
**5-inlet 1000/315**

**KAMMER DN 1000**
**UNIVERSAL-INSPEKTIONSKAMMER + KEGEL**
**5-Öffnungen, 1000/315**

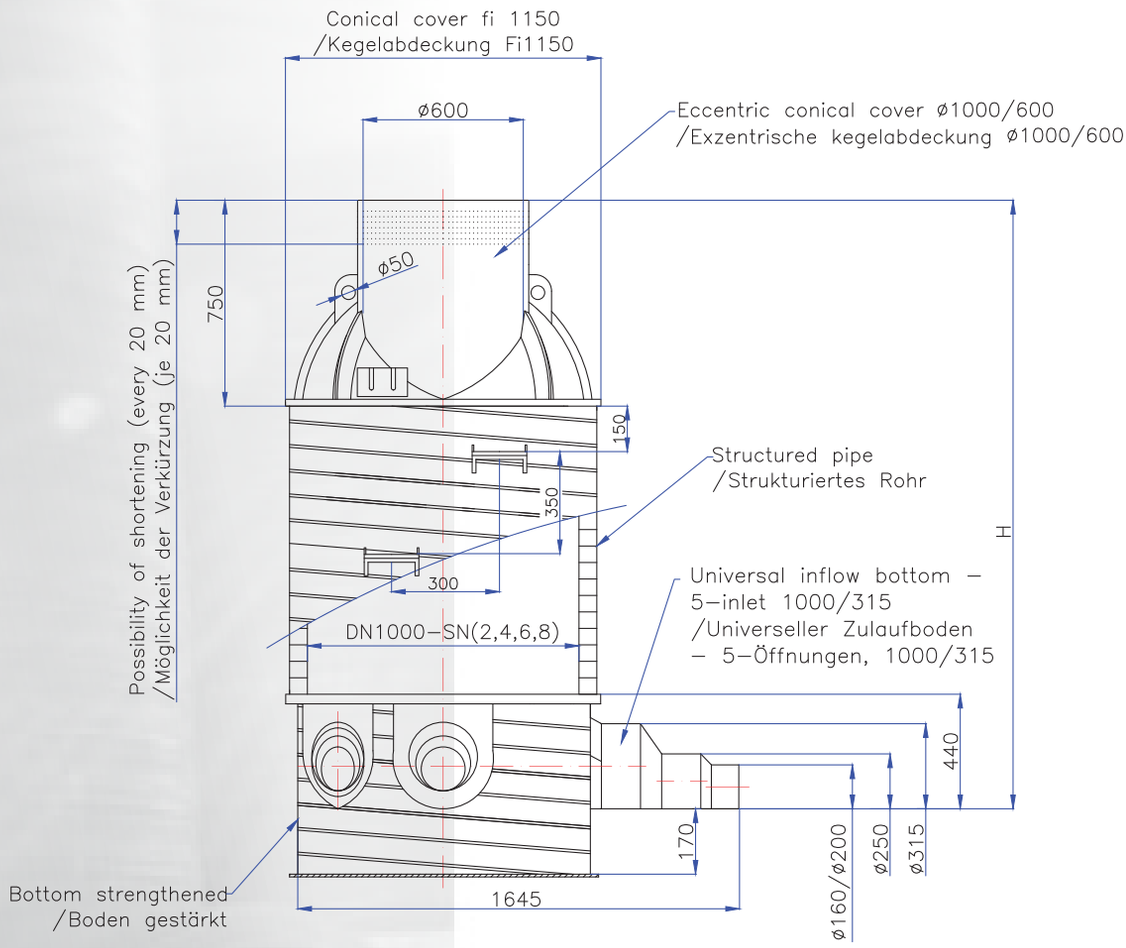


Universal bottom (top view)
/Universalboden (Ansicht von oben)

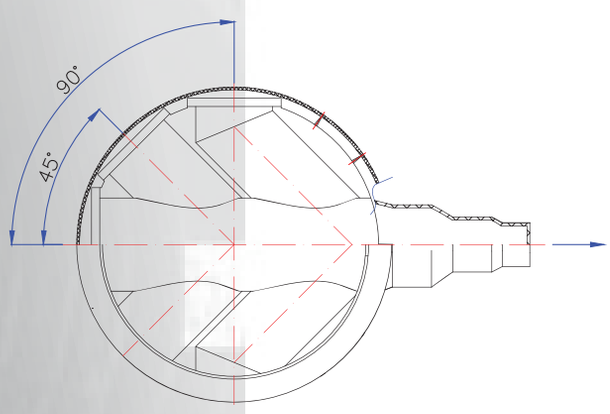




ZINPLAST

# ZINPLAST CHAMBER PITS

# HDPE-KAMMERN VON ZINPLAST

## PIT DN 1000
## UNIVERSAL INSPECTION CHAMBER + CONE
## 5-inlet 1000/315

## KAMMER DN 1000
## UNIVERSAL-INSPEKTIONSKAMMER + KEGEL
## 5-Öffnungen, 1000/315

| DIMENSION MASSES | | PRICE PREISE | | | |
|---|---|---|---|---|---|
| *diameter Durchmesser* | *heigh Höhet* | SN 2 | SN 4 | SN 6 | SN 8 |
| *DN [mm]* | *H [m]* | *[EUR/pc.]* | *[EUR/pc.]* | *[EUR/pc.]* | *[EUR/pc.]* |
| 1 000 | 1,20 | 493,16 | 494,47 | 495,26 | 496,58 |
| 1 000 | 1,30 | 502,63 | 506,58 | 508,68 | 512,37 |
| 1 000 | 1,40 | 512,11 | 518,68 | 522,37 | 528,42 |
| 1 000 | 1,50 | 524,47 | 533,68 | 538,68 | 547,37 |
| 1 000 | 1,60 | 533,95 | 545,79 | 552,11 | 563,42 |
| 1 000 | 1,70 | 543,42 | 557,89 | 565,79 | 579,47 |
| 1 000 | 1,80 | 555,79 | 572,89 | 582,11 | 598,42 |
| 1 000 | 1,90 | 565,26 | 585,00 | 595,79 | 614,47 |
| 1 000 | 2,00 | 574,74 | 597,11 | 609,21 | 630,53 |
| 1 000 | 2,10 | 587,11 | 612,11 | 625,79 | 649,47 |
| 1 000 | 2,20 | 596,58 | 624,21 | 639,21 | 665,26 |
| 1 000 | 2,30 | 606,05 | 636,32 | 652,63 | 681,32 |
| 1 000 | 2,40 | 618,42 | 651,32 | 669,21 | 700,26 |
| 1 000 | 2,50 | 627,89 | 663,42 | 682,63 | 716,32 |
| 1 000 | 2,60 | 637,37 | 675,53 | 696,32 | 732,37 |
| 1 000 | 2,70 | 649,74 | 690,53 | 712,63 | 751,32 |
| 1 000 | 2,80 | 659,21 | 702,63 | 726,05 | 767,37 |
| 1 000 | 2,90 | 668,68 | 714,74 | 739,74 | 783,42 |
| 1 000 | 3,00 | 681,05 | 729,74 | 756,05 | 802,37 |
| 1 000 | 3,10 | 690,53 | 741,84 | 769,74 | 818,16 |
| 1 000 | 3,20 | 700,00 | 753,95 | 783,16 | 834,21 |
| 1 000 | 3,30 | 712,37 | 768,95 | 799,47 | 853,16 |
| 1 000 | 3,40 | 721,84 | 781,05 | 813,16 | 869,21 |
| 1 000 | 3,50 | 731,32 | 793,16 | 826,58 | 885,26 |
| 1 000 | 3,60 | 743,68 | 808,16 | 843,16 | 904,21 |
| 1 000 | 3,70 | 753,16 | 820,26 | 856,58 | 920,26 |
| 1 000 | 3,80 | 762,63 | 832,37 | 870,26 | 936,32 |
| 1 000 | 3,90 | 775,00 | 847,37 | 886,58 | 955,00 |
| 1 000 | 4,00 | 784,47 | 859,47 | 900,00 | 971,05 |
| 1 000 | 4,10 | - | 871,58 | 913,68 | 987,11 |
| 1 000 | 4,20 | - | 886,58 | 930,00 | 1 006,05 |
| 1 000 | 4,30 | - | 898,68 | 943,68 | 1 022,11 |
| 1 000 | 4,40 | - | 910,79 | 957,11 | 1 038,16 |
| 1 000 | 4,50 | - | 925,79 | 973,42 | 1 057,11 |
| 1 000 | 4,60 | - | 937,89 | 987,11 | 1 073,16 |
| 1 000 | 4,70 | - | 950,00 | 1 000,53 | 1 089,21 |
| 1 000 | 4,80 | - | 965,00 | 1 017,11 | 1 107,89 |
| 1 000 | 4,90 | - | 977,11 | 1 030,53 | 1 123,95 |
| 1 000 | 5,00 | - | 989,21 | 1 043,95 | 1 140,00 |

# ZINPLAST CHAMBER PITS

# HDPE-KAMMERN VON ZINPLAST

**DN 1000 + TELESCOPE + GASKET**
**CONE + UNIVERSAL INSPECTION CHAMBER**
**5-inlet 1000/315**

**KAMMER DN 1000 + TELESKOP + DICHTUNG**
**UNIVERSAL-INSPEKTIONSKAMMER + KEGEL**
**5-Öffnungen, 1000/315**

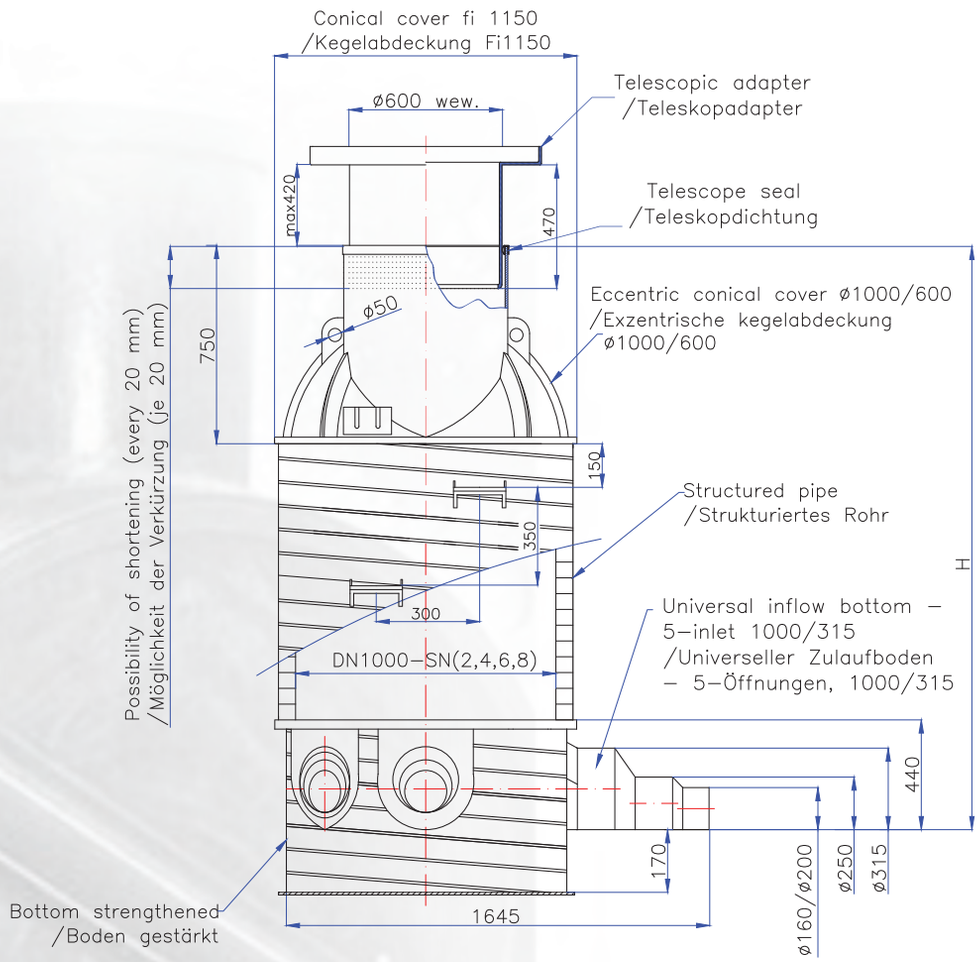


Universal bottom (top view)
/Universalboden (Ansicht von oben)

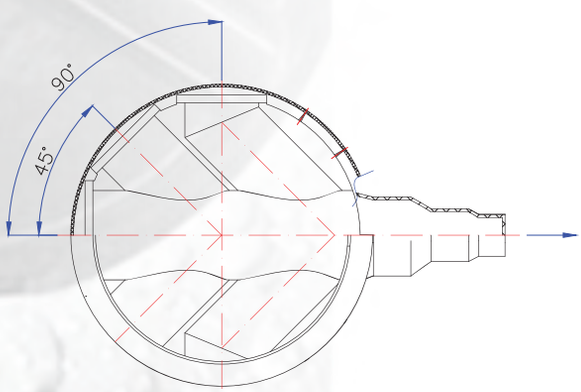




ZINPLAST

# ZINPLAST CHAMBER PITS

# HDPE-KAMMERN VON ZINPLAST

## PIT DN 1000
## UNIVERSAL INSPECTION CHAMBER + CONE
## 5-inlet 1000/315

## KAMMER DN 1000
## UNIVERSAL-INSPEKTIONSKAMMER + KEGEL
## 5-Öffnungen, 1000/315

| DIMENSION MASSES | | PRICE PREISE | | | |
|---|---|---|---|---|---|
| *diameter Durchmesser* | *heigh Höhet* | SN 2 | SN 4 | SN 6 | SN 8 |
| *DN [mm]* | *H [m]* | *[EUR/pc.]* | *[EUR/pc.]* | *[EUR/pc.]* | *[EUR/pc.]* |
| 1 000 | 1,20 | 563,59 | 564,91 | 565,62 | 566,87 |
| 1 000 | 1,30 | 573,06 | 577,02 | 579,16 | 582,89 |
| 1 000 | 1,40 | 582,54 | 589,13 | 592,69 | 598,92 |
| 1 000 | 1,50 | 594,89 | 604,11 | 609,10 | 617,83 |
| 1 000 | 1,60 | 604,36 | 616,23 | 622,64 | 633,86 |
| 1 000 | 1,70 | 613,84 | 628,34 | 636,17 | 649,89 |
| 1 000 | 1,80 | 626,19 | 643,32 | 652,58 | 668,79 |
| 1 000 | 1,90 | 635,66 | 655,43 | 666,12 | 684,82 |
| 1 000 | 2,00 | 645,14 | 667,54 | 679,66 | 700,85 |
| 1 000 | 2,10 | 657,49 | 682,53 | 696,07 | 719,76 |
| 1 000 | 2,20 | 666,96 | 694,64 | 709,60 | 735,78 |
| 1 000 | 2,30 | 676,44 | 706,75 | 723,14 | 751,81 |
| 1 000 | 2,40 | 688,79 | 721,74 | 739,55 | 770,72 |
| 1 000 | 2,50 | 698,26 | 733,85 | 753,08 | 786,75 |
| 1 000 | 2,60 | 707,74 | 745,96 | 766,62 | 802,78 |
| 1 000 | 2,70 | 720,09 | 760,94 | 783,03 | 821,68 |
| 1 000 | 2,80 | 729,56 | 773,06 | 796,57 | 837,71 |
| 1 000 | 2,90 | 739,04 | 785,17 | 810,10 | 853,74 |
| 1 000 | 3,00 | 751,39 | 800,15 | 826,51 | 872,64 |
| 1 000 | 3,10 | 760,86 | 812,27 | 840,05 | 888,67 |
| 1 000 | 3,20 | 770,34 | 824,38 | 853,59 | 904,70 |
| 1 000 | 3,30 | 782,69 | 839,36 | 869,99 | 923,61 |
| 1 000 | 3,40 | 792,16 | 851,47 | 883,53 | 939,64 |
| 1 000 | 3,50 | 801,64 | 863,58 | 897,07 | 955,67 |
| 1 000 | 3,60 | 813,99 | 878,57 | 913,48 | 974,57 |
| 1 000 | 3,70 | 823,46 | 890,68 | 927,02 | 990,60 |
| 1 000 | 3,80 | 832,94 | 902,79 | 940,55 | 1 006,63 |
| 1 000 | 3,90 | 845,29 | 917,78 | 956,96 | 1 025,53 |
| 1 000 | 4,00 | 854,76 | 929,89 | 970,50 | 1 041,56 |
| 1 000 | 4,10 | - | 942,00 | 984,03 | 1 057,59 |
| 1 000 | 4,20 | - | 956,98 | 1 000,44 | 1 076,50 |
| 1 000 | 4,30 | - | 969,10 | 1 013,98 | 1 092,53 |
| 1 000 | 4,40 | - | 981,21 | 1 027,52 | 1 108,56 |
| 1 000 | 4,50 | - | 996,19 | 1 043,93 | 1 127,46 |
| 1 000 | 4,60 | - | 1 008,31 | 1 057,46 | 1 143,49 |
| 1 000 | 4,70 | - | 1 020,42 | 1 071,00 | 1 159,52 |
| 1 000 | 4,80 | - | 1 035,40 | 1 087,41 | 1 178,42 |
| 1 000 | 4,90 | - | 1 047,51 | 1 100,94 | 1 194,45 |
| 1 000 | 5,00 | - | 1 059,62 | 1 114,48 | 1 210,48 |

# ZINPLAST CHAMBER PITS

## INSPECTION NON-MANHOLE PIT

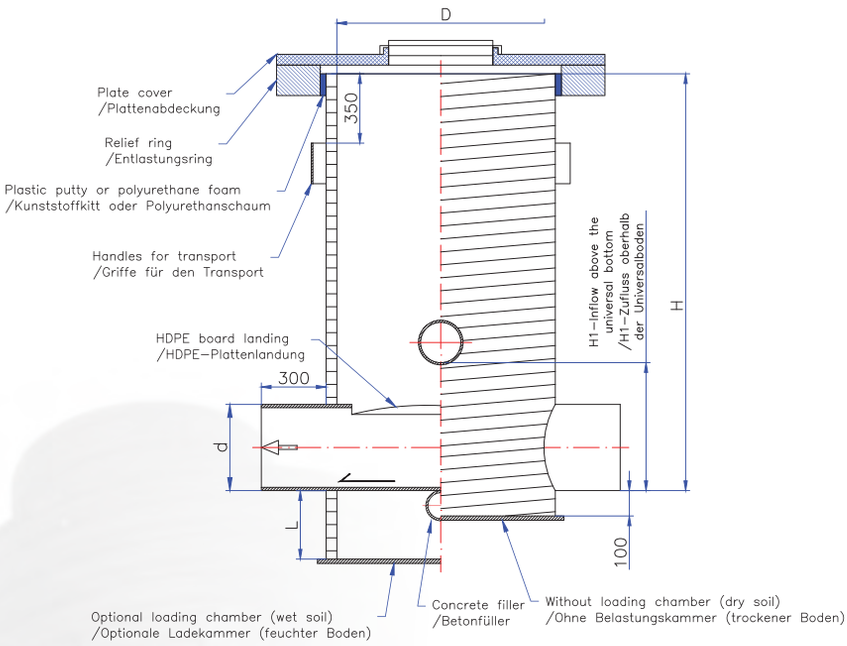


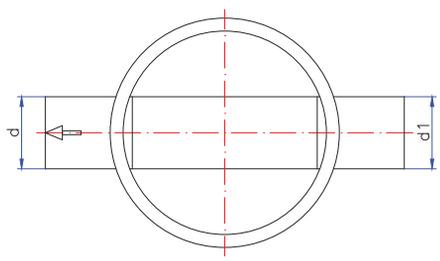


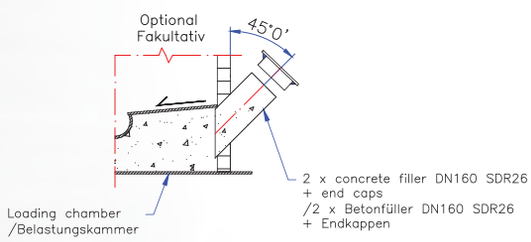


| | |
|---|---|
| **Versions:** | **D=Ø400/Ø500/Ø600** |
| **Peripheral rigidity:** | **SN2, SN4, SN6, SN8** |
| **Operational chamber:** | **pass-through inspection chamber, aggregate inspection chamber** |
| **Connection terminals:** | **bare-ended or with cups** |

**Pits for individual valuation**

# HDPE-KAMMERN VON ZINPLAST

## INSPEKTIONSKAMMER OHNE ÖFFNUNG

| | |
|---|---|
| **Versionen:** | **D=Ø400/Ø500/Ø600** |
| **Umfangssteifigkeit:** | **SN2, SN4, SN6, SN8** |
| **Einsatzkammer:** | **Durchlaufprüfkammer, Aggregatprüfkammer** |
| **Anschlussausfuehrung :** | **entweder mit blossen Enden oder mit einem Verbindungsstück** |

**Zuflüsse zur Kundenbestimmung**

# ZINPLAST CHAMBER PITS

## INSPECTION MANHOLE PIT

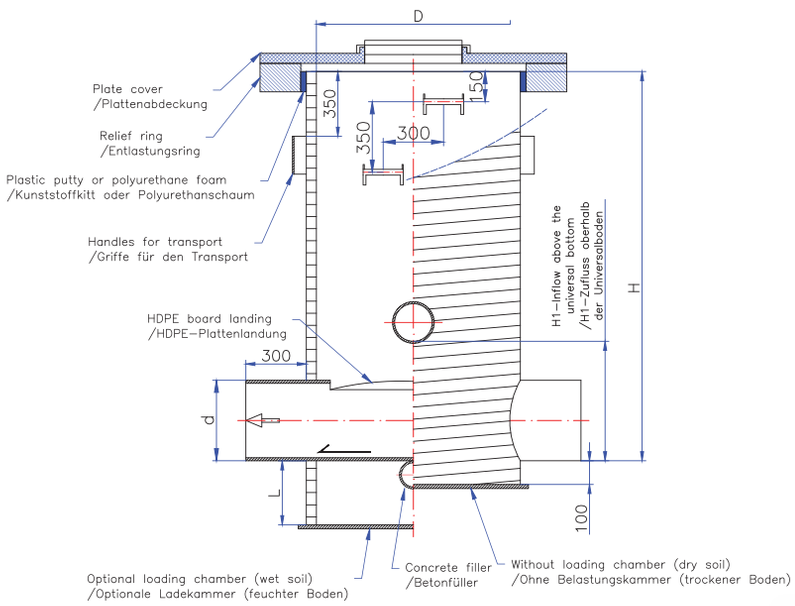


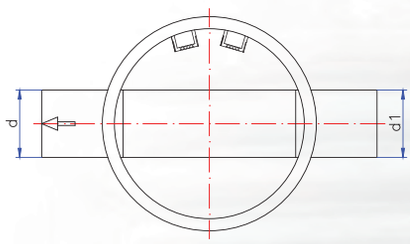


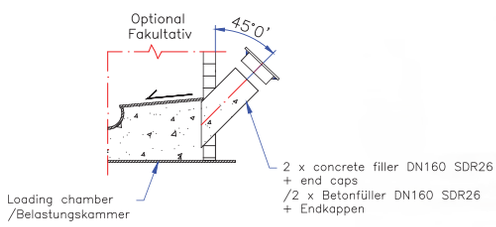


| | |
|---|---|
| **Versions:** | **D=Ø800/Ø1000/Ø1200/Ø1500/ Ø1600/Ø1800/Ø2000** |
| **Peripheral rigidity:** | **SN2, SN4, SN6, SN8** |
| **Operational chamber:** | **pass-through inspection chamber, aggregate inspection chamber** |
| **Connection terminals:** | **bare-ended or with cups** |

**Pits for individual valuation**

# HDPE-KAMMERN VON ZINPLAST

## INSPEKTIONSKAMMER MIT ÖFFNUNG

| | |
|---|---|
| **Versionen:** | **D=Ø800/Ø1000/Ø1200/Ø1500/ Ø1600/Ø1800/Ø2000** |
| **Umfangssteifigkeit:** | **SN2, SN4, SN6, SN8** |
| **Einsatzkammer:** | **Durchlaufprüfkammer, Aggregatprüfkammer** |
| **Anschlussausfuehrung :** | **entweder mit blossen Enden oder mit einem Verbindungsstück** |

**Zuflüsse zur Kundenbestimmung**

# ZINPLAST CHAMBER PITS

## SETTLING PIT

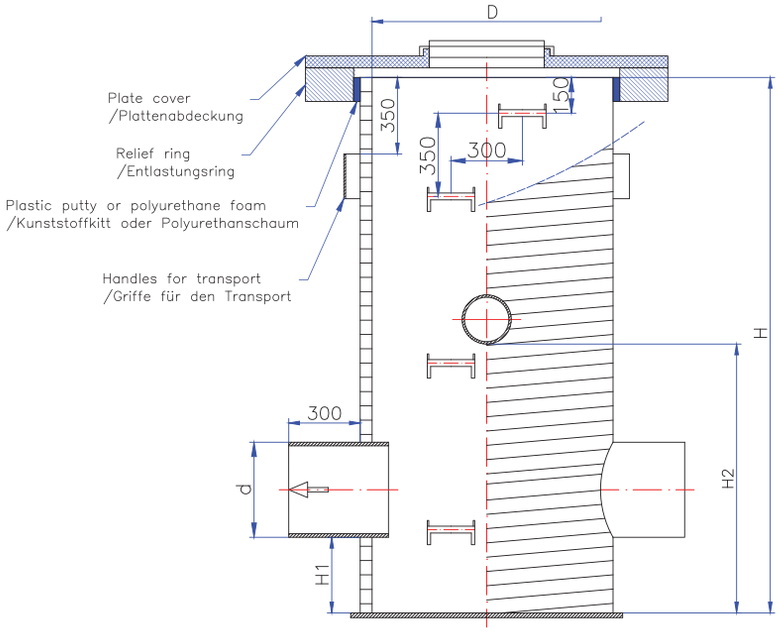


| | |
|---|---|
| | *Non-manhole pits:* |
| **Versions:** | **D=Ø300/Ø400/Ø500/Ø600** |
| | *Non-manhole pits:* |
| | **D=Ø800/Ø1000/Ø1200/Ø1500/ Ø1600/Ø1800/Ø2000** |
| **Peripheral rigidity:** | **SN2, SN4, SN6, SN8** |

**Manhole steps as an option, in pits from Ø800**

| | |
|---|---|
| **Connection terminals:** | **bare-ended or with cups** |

**Pits for individual valuation**

# HDPE-KAMMERN VON ZINPLAST

## FILTERKAMMER

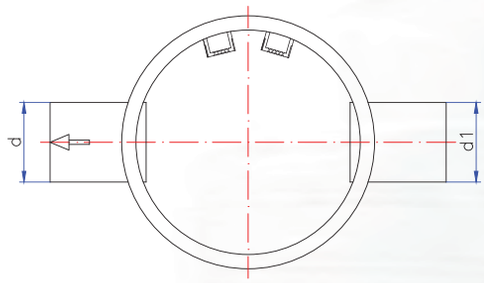


| | |
|---|---|
| | *Kammer ohne Öffnung* |
| **Versionen:** | **D=Ø300/Ø400/Ø500/Ø600** |
| | *Kammer mit Öffnung* |
| | **D=Ø800/Ø1000/Ø1200/Ø1500/ Ø1600/Ø1800/Ø2000** |
| **Umfangssteifigkeit:** | **SN2, SN4, SN6, SN8** |

**Mannlochstufen als Option: in Kammern von Ø800**

| | |
|---|---|
| **Anschlussausfuehrung :** | **entweder mit blossen Enden oder mit einem Verbindungsstück** |

**Zuflüsse zur Kundenbestimmung**

# ZINPLAST CHAMBER PITS

# HDPE-KAMMERN VON ZINPLAST

## STREET INLET DRAINS

## STRASSENABFLUSS

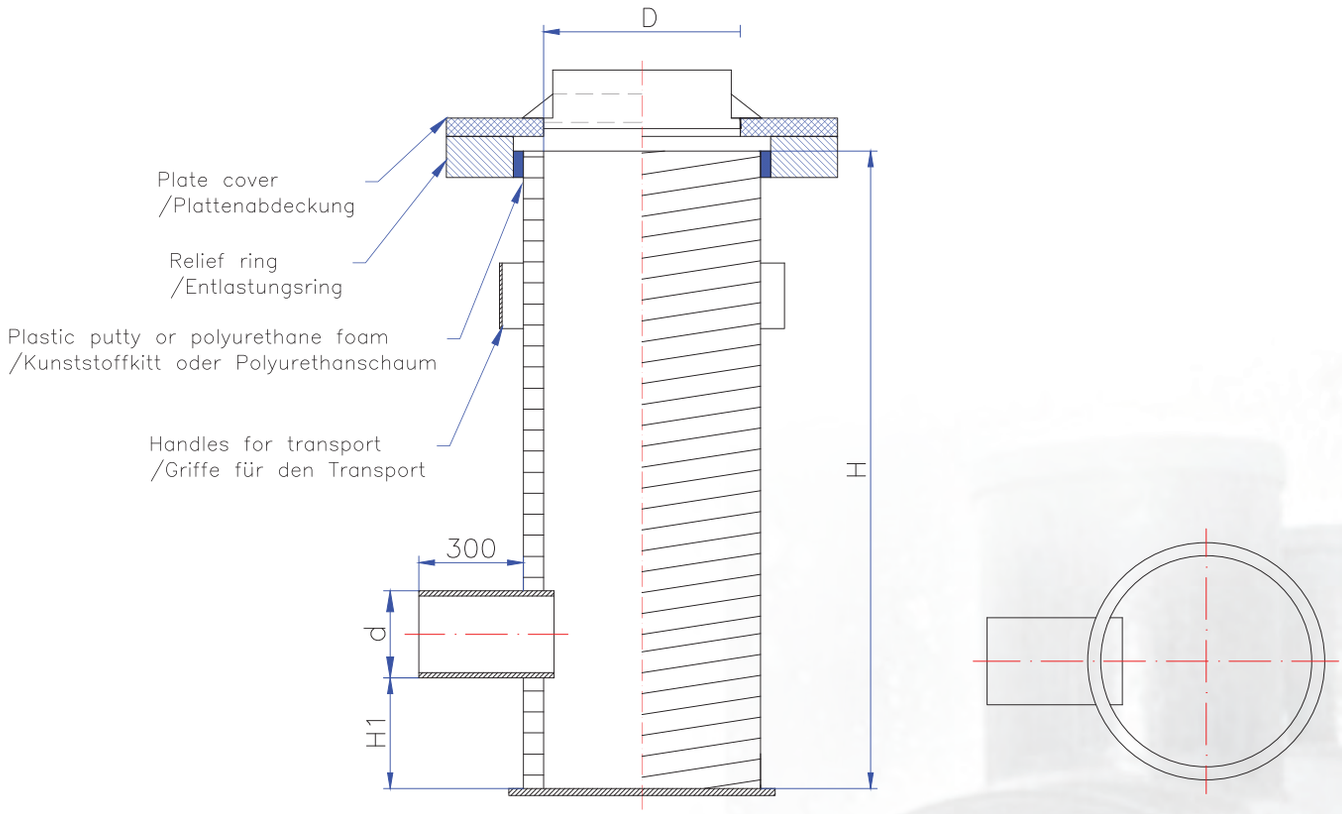


| | |
|---|---|
| **Versions:** | **D=Ø400/Ø500/Ø600** |
| **Peripheral rigidity:** | **SN2, SN4, SN6, SN8** |
| **Connection terminals:** | **bare-ended or with cups** |

**Inlets - for individual valuation**

| | |
|---|---|
| **Versionen:** | **D=Ø400/Ø500/Ø600** |
| **Umfangssteifigkeit:** | **SN2, SN4, SN6, SN8** |
| **Anschlussausfuehrung:** | **entweder mit blossen Enden oder mit einem Verbindungsstück** |

**Zuflüsse zur Kundenbestimmung**

# ZINPLAST CHAMBER PITS

## ANGLED OFF-CENTRE MANHOLE PIT

# HDPE-KAMMERN VON ZINPLAST

## ABGEWINKELTE EXZENTER SCHACHTKAMMER

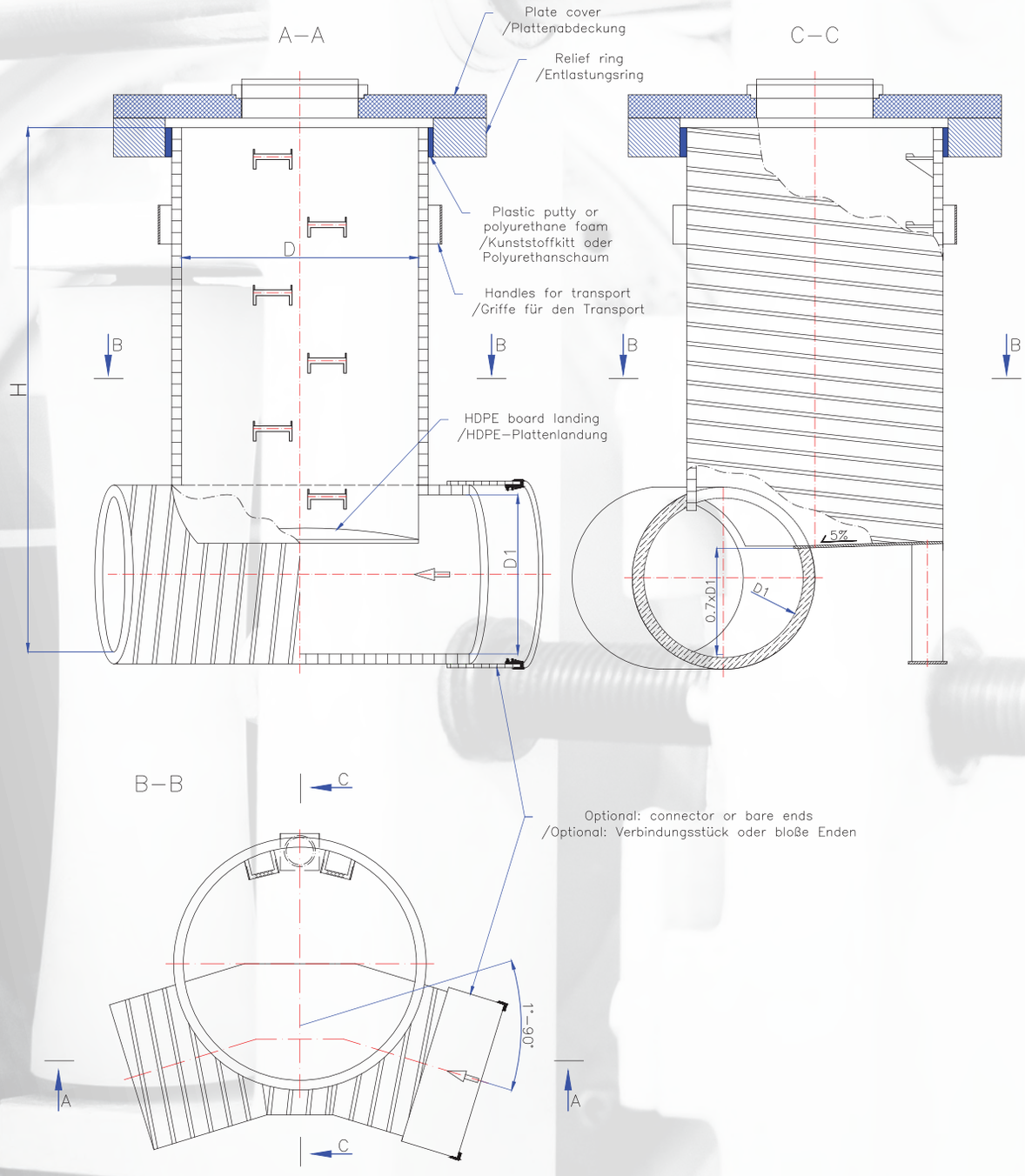


| | |
|---|---|
| **Versions:** | **D=Ø800 up to Ø2000**<br>**D1=Ø600 up to Ø1800** |
| **Peripheral rigidity:** | **SN2, SN4, SN6, SN8** |
| **Connection terminals:** | **bare-ended or with cups** |

**Pits for individual valuation**

| | |
|---|---|
| **Versionen:** | **D=von Ø800 bis Ø2000;**<br>**D1=von Ø600 bis Ø1800** |
| **Umfangssteifigkeit:** | **SN2, SN4, SN6, SN8** |
| **Anschlussausfuehrung :** | **entweder mit blossen Enden oder mit einem Verbindungsstück** |

**Zuflüsse zur Kundenbestimmung**

# ZINPLAST CHAMBER PITS

## STRAIGHT OFF-CENTRE MANHOLE PIT

# HDPE-KAMMERN VON ZINPLAST

## ABGEWINKELTE EXZENTER SCHACHTKAMMER

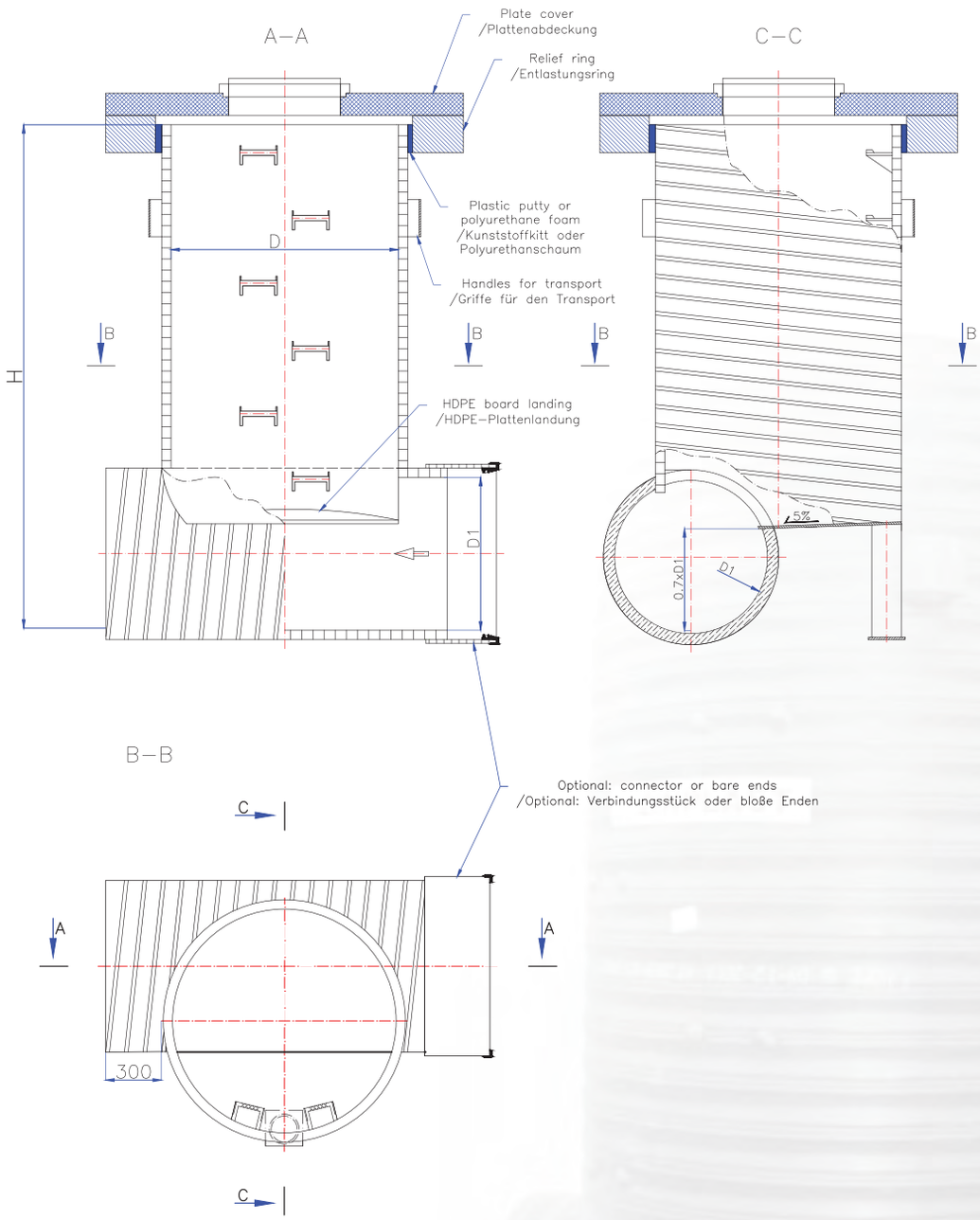


| | |
|---|---|
| **Versions:** | **D=Ø800 up to Ø2000**<br>**D1=Ø600 up to Ø1800** |
| **Peripheral rigidity:** | **SN2, SN4, SN6, SN8** |
| **Connection terminals:** | **bare-ended or with cups** |

**Pits for individual valuation**

| | |
|---|---|
| **Versionen:** | **D=von Ø800 bis Ø2000;**<br>**D1=von Ø600 bis Ø1800** |
| **Umfangssteifigkeit:** | **SN2, SN4, SN6, SN8** |
| **Anschlussausfuehrung:** | **entweder mit blossen Enden oder mit einem Verbindungsstück** |

**Zuflüsse zur Kundenbestimmung**

# ZINPLAST CHAMBER PITS

## EXPANDABLE PIT

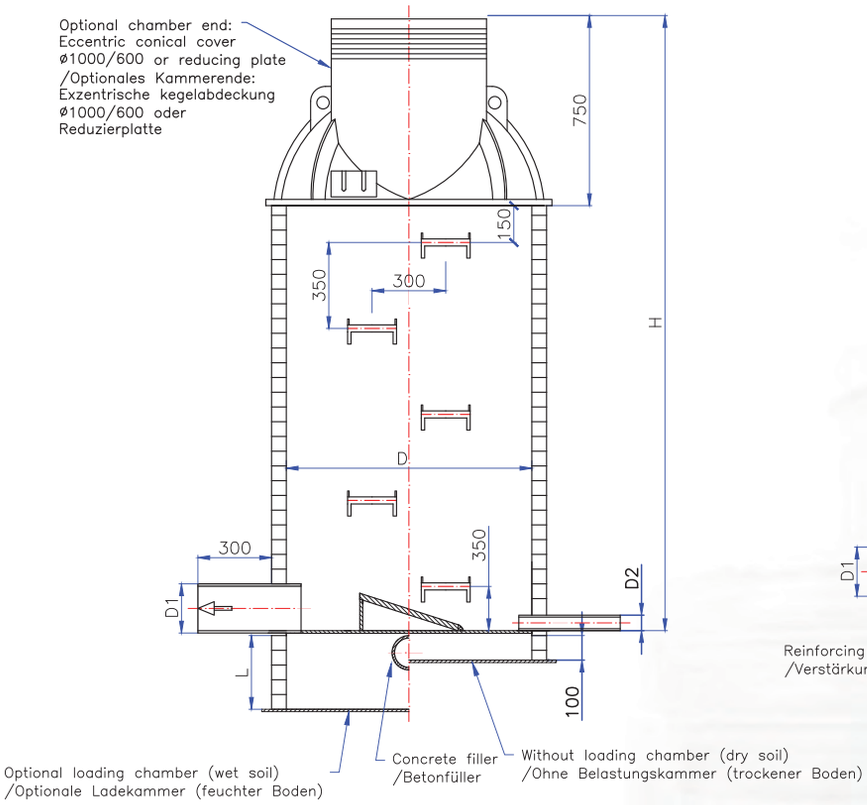


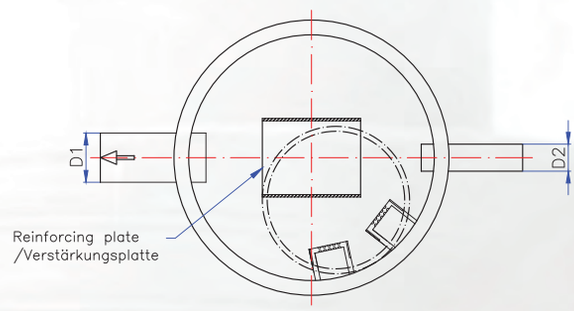


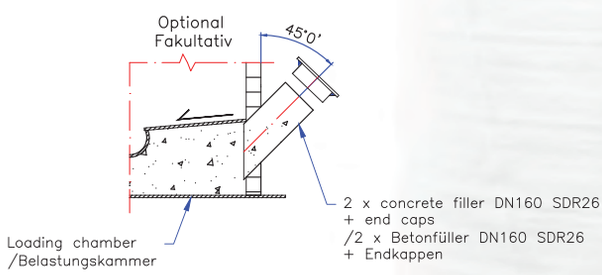


| | |
|---|---|
| **Versions:** | **D=Ø600/Ø800/Ø1000/Ø1200/ Ø1400/Ø1500/Ø1600/Ø1800/ Ø2000** |
| **Peripheral rigidity:** | **SN2, SN4, SN6, SN8** |
| **Operational chamber:** | **pass-through inspection chamber, aggregate inspection chamber** |
| **Connection terminals:** | **bare-ended or with cups** |

**Pits for individual valuation**

# HDPE-KAMMERN VON ZINPLAST

## AUSDEHNUNGSKAMMER

| | |
|---|---|
| **Versionen:** | **D=Ø600/Ø800/Ø1000/Ø1200/ Ø1400/Ø1500/Ø1600/Ø1800/ Ø2000** |
| **Umfangssteifigkeit:** | **SN2, SN4, SN6, SN8** |
| **Einsatzkammer:** | **Durchlaufprüfkammer, Aggregatprüfkammer** |
| **Anschlussausfuehrung :** | **entweder mit blossen Enden oder mit einem Verbindungsstück** |

**Zuflüsse zur Kundenbestimmung**

# ZINPLAST CHAMBER PITS

## ENERGY-RECOVERY PITS

# HDPE-KAMMERN VON ZINPLAST

## ENERGIERÜCKGEWINNUNGSKAMMER

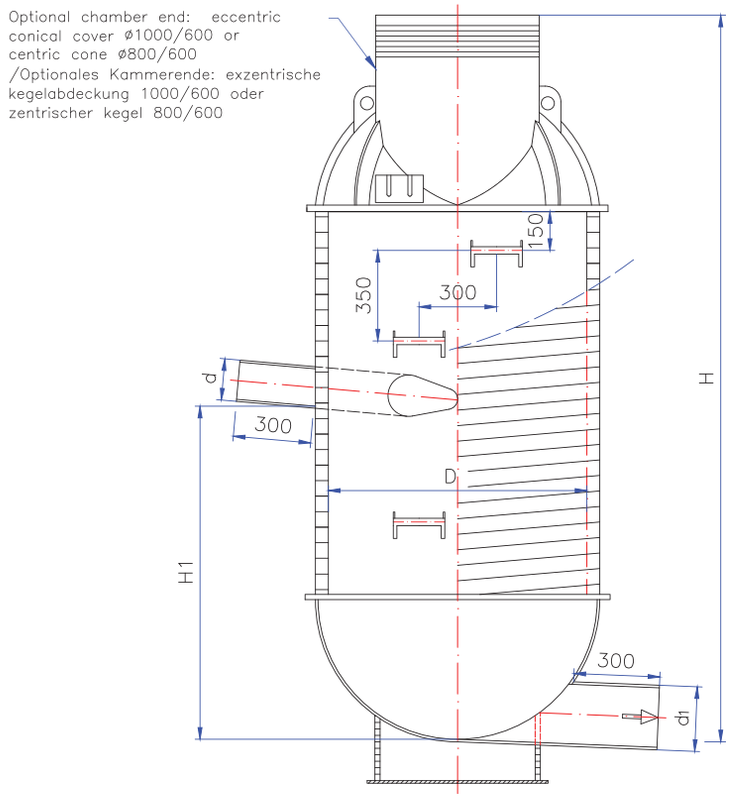


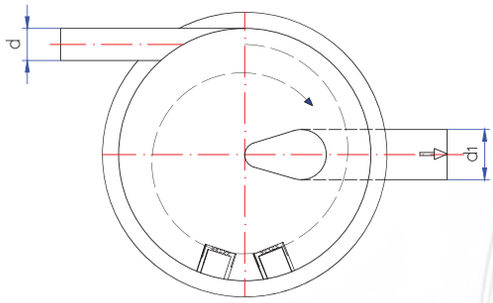


| | |
|---|---|
| **Versions:** | **D=Ø800, Ø1000** |
| **Peripheral rigidity:** | **SN2, SN4, SN6, SN8** |
| **Connection terminals:** | **bare-ended or with cups** |

**Pits for individual valuation**

| | |
|---|---|
| **Versionen:** | **D=Ø800, Ø1000** |
| **Umfangssteifigkeit:** | **SN2, SN4, SN6, SN8** |
| **Anschlussausfuehrung:** | **entweder mit blossen Enden oder mit einem Verbindungsstück** |

**Zuflüsse zur Kundenbestimmung**

# ZINPLAST CHAMBER PITS

## WATER-METERING PIT (DN 1000) WITH A CONE AND A FLAT BOTTOM

# HDPE-KAMMERN VON ZINPLAST

## WASSERMESSKAMMER (DN 1000) MIT EINEM KEGELABDECKUNG UND EINEM FLACHEN BODEN

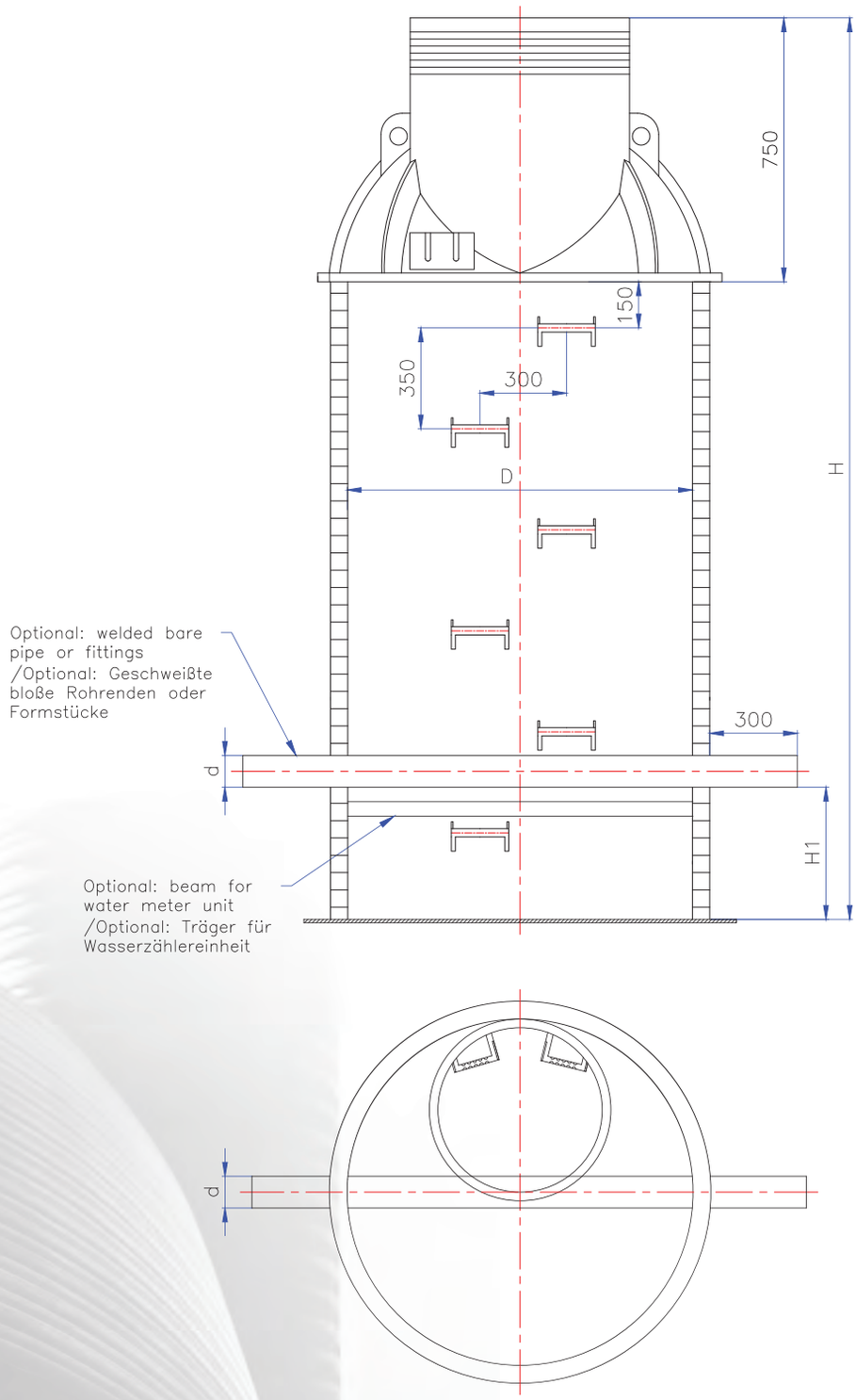




ZINPLAST

# ZINPLAST CHAMBER PITS

# HDPE-KAMMERN VON ZINPLAST

## WATER-METERING PIT (DN 1000) WITH A CONE AND A FLAT BOTTOM

## WASSERMESSKAMMER (DN 1000) MIT EINEM KEGELABDECKUNG UND EINEM FLACHEN BODEN

| DIMENSION/ ABMESSUNGEN | | PRICE PREISE | | | |
|---|---|---|---|---|---|
| *diameter Durchmesser* | *Heigh Höhe* | SN 2 | SN 4 | SN 6 | SN 8 |
| *DN [mm]* | *H [m]* | *[EUR/pc.]/ [EUR/Stk]* | *[EUR/pc.]/ [EUR/Stk]* | *[EUR/pc.]/ [EUR/Stk]* | *[EUR/pc.]/ [EUR/Stk]* |
| 1 000 | 1,00 | 272,89 | 281,84 | 293,42 | 294,21 |
| 1 000 | 1,10 | 287,89 | 300,26 | 316,58 | 317,89 |
| 1 000 | 1,20 | 302,89 | 318,95 | 339,74 | 341,32 |
| 1 000 | 1,30 | 317,89 | 337,37 | 362,89 | 364,74 |
| 1 000 | 1,40 | 335,79 | 358,95 | 388,95 | 391,32 |
| 1 000 | 1,50 | 350,53 | 377,37 | 412,11 | 414,74 |
| 1 000 | 1,60 | 365,53 | 395,79 | 435,26 | 438,16 |
| 1 000 | 1,70 | 383,42 | 417,37 | 461,32 | 464,74 |
| 1 000 | 1,80 | 398,42 | 435,79 | 484,47 | 488,16 |
| 1 000 | 1,90 | 413,42 | 454,21 | 507,63 | 511,58 |
| 1 000 | 2,00 | 431,05 | 475,79 | 533,68 | 538,16 |
| 1 000 | 2,10 | 446,05 | 494,21 | 556,84 | 561,58 |
| 1 000 | 2,20 | 461,05 | 512,63 | 580,00 | 585,00 |
| 1 000 | 2,30 | 478,95 | 534,21 | 606,05 | 611,58 |
| 1 000 | 2,40 | 493,95 | 552,63 | 629,21 | 635,00 |
| 1 000 | 2,50 | 508,95 | 571,32 | 652,11 | 658,42 |
| 1 000 | 2,60 | 523,95 | 589,74 | 675,26 | 682,11 |
| 1 000 | 2,70 | 538,68 | 608,16 | 698,42 | 705,53 |
| 1 000 | 2,80 | 553,68 | 626,84 | 721,58 | 728,95 |
| 1 000 | 2,90 | 571,58 | 648,16 | 747,63 | 755,26 |
| 1 000 | 3,00 | 586,58 | 666,58 | 770,79 | 778,95 |
| 1 000 | 3,10 | 601,58 | 685,26 | 793,95 | 802,37 |
| 1 000 | 3,20 | 619,21 | 706,58 | 820,00 | 828,68 |
| 1 000 | 3,30 | 634,21 | 725,00 | 843,16 | 852,37 |
| 1 000 | 3,40 | 649,21 | 743,68 | 866,32 | 875,79 |
| 1 000 | 3,50 | 667,11 | 765,00 | 892,37 | 902,11 |
| 1 000 | 3,60 | 682,11 | 783,68 | 915,53 | 925,79 |
| 1 000 | 3,70 | 697,11 | 802,11 | 938,68 | 949,21 |
| 1 000 | 3,80 | 714,74 | 823,42 | 964,74 | 975,53 |
| 1 000 | 3,90 | 729,74 | 842,11 | 987,89 | 999,21 |
| 1 000 | 4,00 | 744,74 | 860,53 | 1 011,05 | 1 022,63 |

# ZINPLAST CHAMBER PITS

## WATER-METERING PIT (DN 1200)
## SHEET-REDUCED CONE
## WITH A FLAT BOTTOM

# HDPE-KAMMERN VON ZINPLAST

## WASSERMESSKAMMER (DN 1200)
## REDUZIERTER KEGELABDECKUNG
## MIT EINEM FLACHEN BODEN

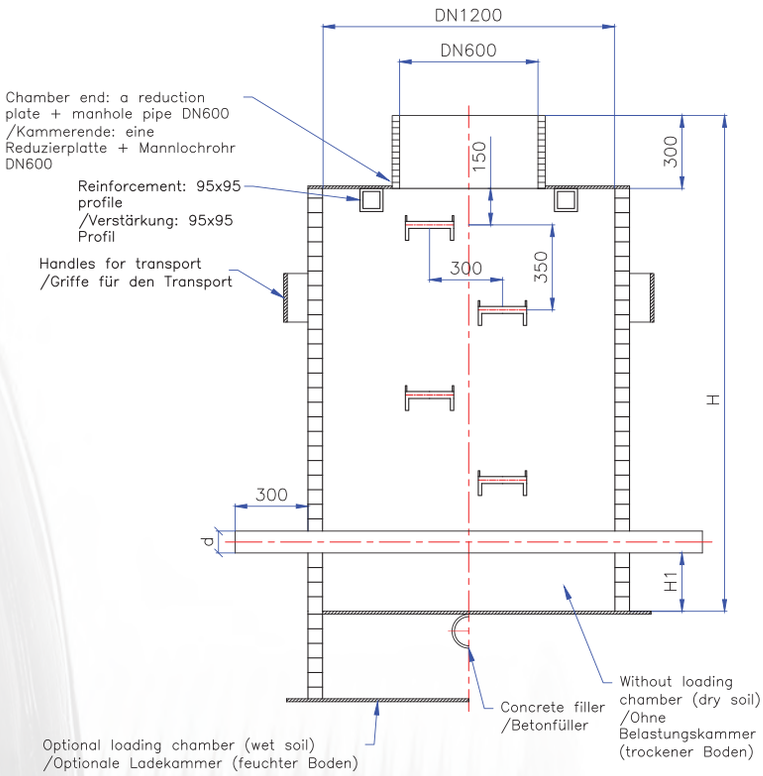


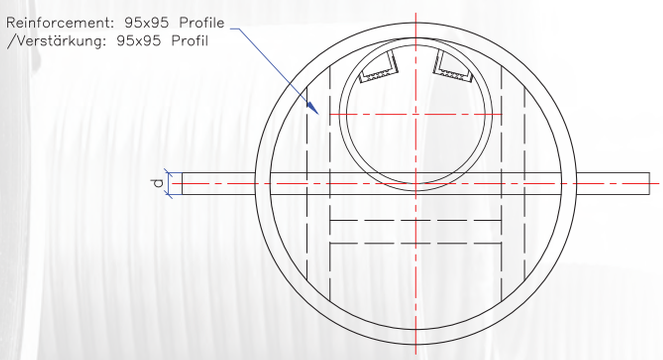


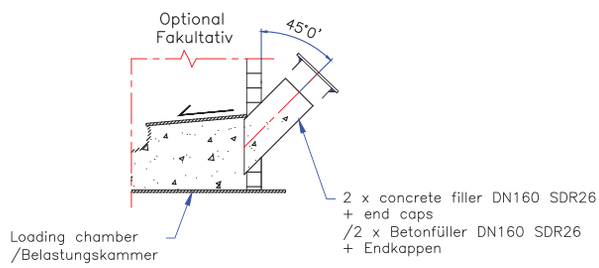

# ZINPLAST CHAMBER PITS

# HDPE-KAMMERN VON ZINPLAST

## WATER-METERING PIT (DN 1200)
## SHEET-REDUCED CONE
## WITH A FLAT BOTTOM

## WASSERMESSKAMMER (DN 1200)
## REDUZIERTER KEGELABDECKUNG
## MIT EINEM FLACHEN BODEN

| DIMENSION MASSES | | PRICE PREISE | | | |
|---|---|---|---|---|---|
| *diameter Durchmesser* | *Heigh Höhe* | SN 2 | SN 4 | SN 6 | SN 8 |
| *DN [mm]* | ***H** [m]* | *[EUR/pc.]/ [EUR/Stk]* | *[EUR/pc.]/ [EUR/Stk]* | *[EUR/pc.]/ [EUR/Stk]* | *[EUR/pc.]/ [EUR/Stk]* |
| 1 200 | 1,00 | 530,10 | 568,95 | 597,57 | 615,97 |
| 1 200 | 1,10 | 547,63 | 592,02 | 624,73 | 645,76 |
| 1 200 | 1,20 | 565,15 | 615,09 | 651,89 | 675,55 |
| 1 200 | 1,30 | 588,62 | 644,11 | 685,00 | 711,29 |
| 1 200 | 1,40 | 606,14 | 667,19 | 712,17 | 741,08 |
| 1 200 | 1,50 | 623,67 | 690,26 | 739,33 | 770,87 |
| 1 200 | 1,60 | 641,19 | 713,33 | 766,49 | 800,66 |
| 1 200 | 1,70 | 664,66 | 742,35 | 799,60 | 836,40 |
| 1 200 | 1,80 | 682,19 | 765,43 | 826,76 | 866,19 |
| 1 200 | 1,90 | 699,71 | 788,50 | 853,92 | 895,98 |
| 1 200 | 2,00 | 723,18 | 817,52 | 887,03 | 931,72 |
| 1 200 | 2,10 | 740,71 | 840,59 | 914,19 | 961,51 |
| 1 200 | 2,20 | 758,23 | 863,67 | 941,36 | 991,30 |
| 1 200 | 2,30 | 775,76 | 886,74 | 968,52 | 1 021,09 |
| 1 200 | 2,40 | 799,23 | 915,76 | 1 001,63 | 1 056,83 |
| 1 200 | 2,50 | 816,75 | 938,83 | 1 028,79 | 1 086,62 |
| 1 200 | 2,60 | 834,27 | 961,91 | 1 055,95 | 1 116,41 |
| 1 200 | 2,70 | 857,74 | 990,93 | 1 089,06 | 1 152,15 |
| 1 200 | 2,80 | 875,27 | 1 014,00 | 1 116,22 | 1 181,94 |
| 1 200 | 2,90 | 892,79 | 1 037,07 | 1 143,38 | 1 211,73 |
| 1 200 | 3,00 | 910,32 | 1 060,15 | 1 170,55 | 1 241,52 |
| 1 200 | 3,10 | 933,79 | 1 089,17 | 1 203,66 | 1 277,26 |
| 1 200 | 3,20 | 951,31 | 1 112,24 | 1 230,82 | 1 307,05 |
| 1 200 | 3,30 | 968,84 | 1 135,31 | 1 257,98 | 1 336,84 |
| 1 200 | 3,40 | 992,31 | 1 164,33 | 1 291,09 | 1 372,58 |
| 1 200 | 3,50 | 1 009,83 | 1 187,41 | 1 318,25 | 1 402,37 |
| 1 200 | 3,60 | 1 027,36 | 1 210,48 | 1 345,42 | 1 432,16 |
| 1 200 | 3,70 | 1 044,88 | 1 233,55 | 1 372,58 | 1 461,95 |
| 1 200 | 3,80 | 1 068,35 | 1 262,57 | 1 405,69 | 1 497,69 |
| 1 200 | 3,90 | 1 085,87 | 1 285,65 | 1 432,85 | 1 527,48 |
| 1 200 | 4,00 | 1 103,40 | 1 308,72 | 1 460,01 | 1 557,27 |

# ZINPLAST CHAMBER PITS

## WATER-METERING PIT (DN 1500)
## SHEET-REDUCED CONE
## WITH A FLAT BOTTOM

# HDPE-KAMMERN VON ZINPLAST

## WASSERMESSKAMMER (DN 1500)
## REDUZIERTER KEGELABDECKUNG
## MIT EINEM FLACHEN BODEN

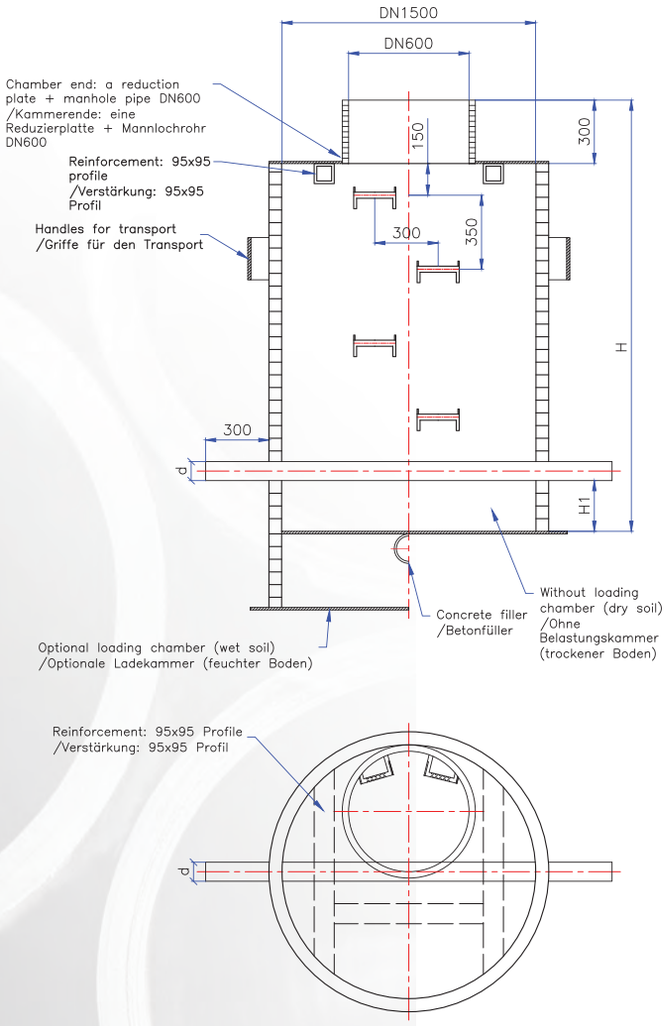


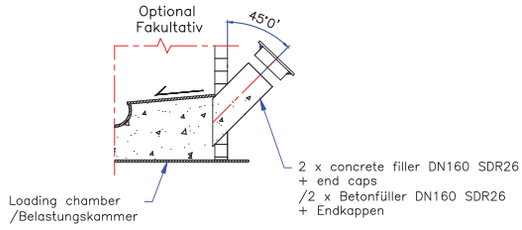

# ZINPLAST CHAMBER PITS

# HDPE-KAMMERN VON ZINPLAST

## WATER-METERING PIT (DN 1500)
## SHEET-REDUCED CONE
## WITH A FLAT BOTTOM

## WASSERMESSKAMMER (DN 1500)
## REDUZIERTER KEGELABDECKUNG
## MIT EINEM FLACHEN BODEN

| DIMENSION/ ABMESSUNGEN | | PRICE PREISE | | | |
|---|---|---|---|---|---|
| *diameter Durchmesser* | *Heigh Höhe* | SN 2 | SN 4 | SN 6 | SN 8 |
| *DN [mm]* | ***H** [m]* | *[EUR/pc.]/ [EUR/Stk]* | *[EUR/pc.]/ [EUR/Stk]* | *[EUR/pc.]/ [EUR/Stk]* | *[EUR/pc.]/ [EUR/Stk]* |
| 1 500 | 1,00 | 711,00 | 731,44 | 755,98 | 792,78 |
| 1 500 | 1,10 | 743,12 | 766,49 | 794,53 | 836,59 |
| 1 500 | 1,20 | 775,25 | 801,54 | 833,08 | 880,39 |
| 1 500 | 1,30 | 813,33 | 842,53 | 877,58 | 930,15 |
| 1 500 | 1,40 | 845,45 | 877,58 | 916,13 | 973,96 |
| 1 500 | 1,50 | 877,58 | 912,63 | 954,69 | 1 017,77 |
| 1 500 | 1,60 | 909,71 | 947,68 | 993,24 | 1 061,58 |
| 1 500 | 1,70 | 947,78 | 988,67 | 1 037,74 | 1 111,34 |
| 1 500 | 1,80 | 979,91 | 1 023,72 | 1 076,29 | 1 155,15 |
| 1 500 | 1,90 | 1 012,04 | 1 058,77 | 1 114,84 | 1 198,96 |
| 1 500 | 2,00 | 1 050,11 | 1 099,76 | 1 159,34 | 1 248,72 |
| 1 500 | 2,10 | 1 082,24 | 1 134,81 | 1 197,90 | 1 292,53 |
| 1 500 | 2,20 | 1 114,37 | 1 169,86 | 1 236,45 | 1 336,34 |
| 1 500 | 2,30 | 1 146,49 | 1 204,91 | 1 275,00 | 1 380,14 |
| 1 500 | 2,40 | 1 184,57 | 1 245,90 | 1 319,50 | 1 429,90 |
| 1 500 | 2,50 | 1 216,69 | 1 280,95 | 1 358,06 | 1 473,71 |
| 1 500 | 2,60 | 1 248,82 | 1 316,00 | 1 396,61 | 1 517,52 |
| 1 500 | 2,70 | 1 286,90 | 1 356,99 | 1 441,11 | 1 567,28 |
| 1 500 | 2,80 | 1 319,02 | 1 392,04 | 1 479,66 | 1 611,09 |
| 1 500 | 2,90 | 1 351,15 | 1 427,09 | 1 518,21 | 1 654,90 |
| 1 500 | 3,00 | 1 383,28 | 1 462,14 | 1 556,77 | 1 698,71 |
| 1 500 | 3,10 | 1 421,35 | 1 503,13 | 1 601,27 | 1 748,47 |
| 1 500 | 3,20 | 1 453,48 | 1 538,18 | 1 639,82 | 1 792,28 |
| 1 500 | 3,30 | 1 485,61 | 1 573,23 | 1 678,37 | 1 836,09 |
| 1 500 | 3,40 | 1 523,68 | 1 614,22 | 1 722,87 | 1 885,84 |
| 1 500 | 3,50 | 1 555,81 | 1 649,27 | 1 761,42 | 1 929,65 |
| 1 500 | 3,60 | 1 587,94 | 1 684,32 | 1 799,98 | 1 973,46 |
| 1 500 | 3,70 | 1 620,06 | 1 719,37 | 1 838,53 | 2 017,27 |
| 1 500 | 3,80 | 1 658,14 | 1 760,36 | 1 883,03 | 2 067,03 |
| 1 500 | 3,90 | 1 690,27 | 1 795,41 | 1 921,58 | 2 110,84 |
| 1 500 | 4,00 | 1 722,39 | 1 830,46 | 1 960,13 | 2 154,65 |

# ZINPLAST CHAMBER PITS

## PIT FOR FITTINGS

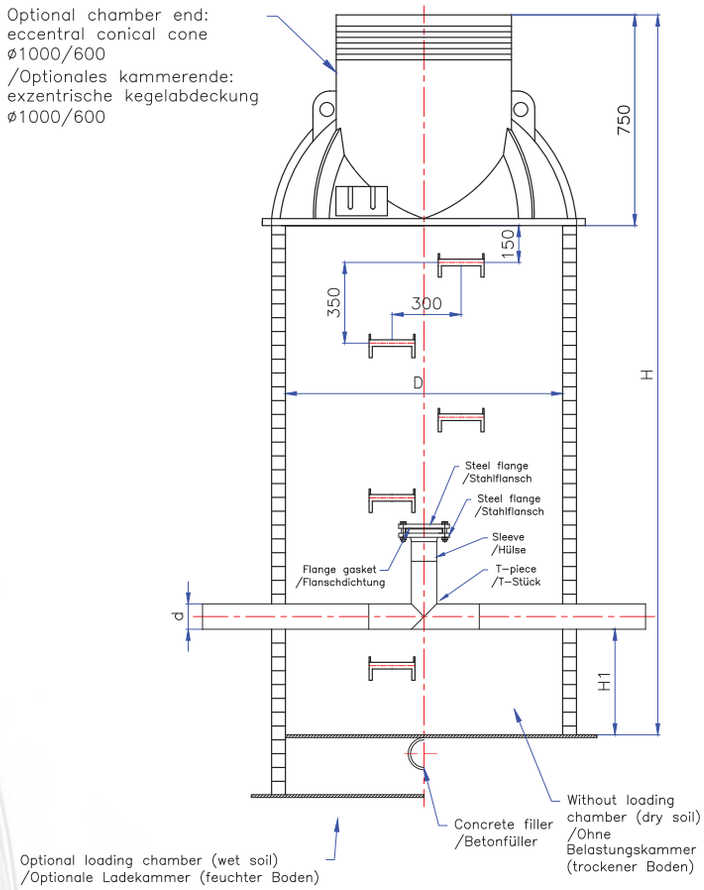


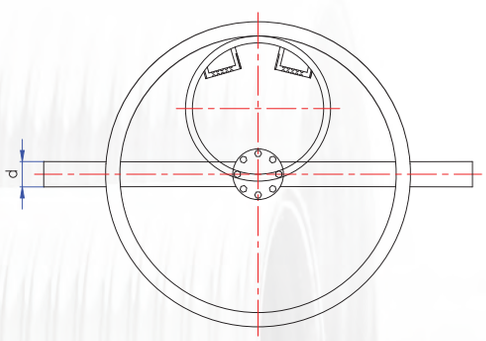


| | |
|---|---|
| **Versions:** | **D=Ø1000** |
| **Peripheral rigidity:** | **SN2, SN4, SN6, SN8** |
| **Connection terminals:** | **bare-ended or with cups** |

**Pits for individual valuation**

# HDPE-KAMMERN VON ZINPLAST

## KAMMER FÜR EIN ARMATURSATZ

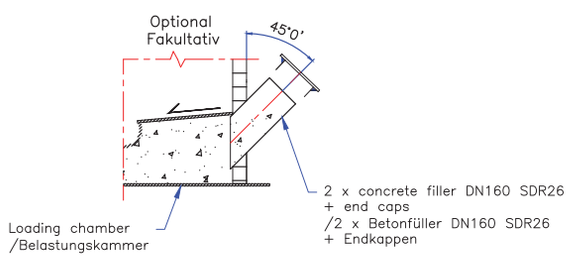


| | |
|---|---|
| **Versionen:** | **D=Ø1000** |
| **Umfangssteifigkeit:** | **SN2, SN4, SN6, SN8** |
| **Anschlussausfuehrung:** | **entweder mit blossen Enden oder mit einem Verbindungsstück** |

**Zuflüsse zur Kundenbestimmung**

# ZINPLAST CHAMBER PITS

## WATER MEASURING PIT FOR FITTINGS

# HDPE-KAMMERN VON ZINPLAST

## KAMMER FÜR EIN ARMATURSATZ

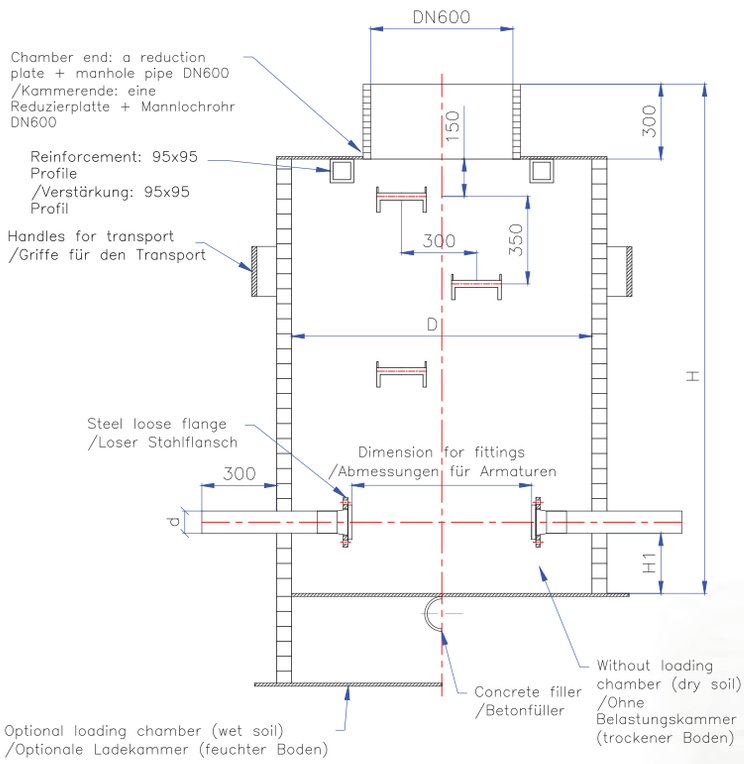


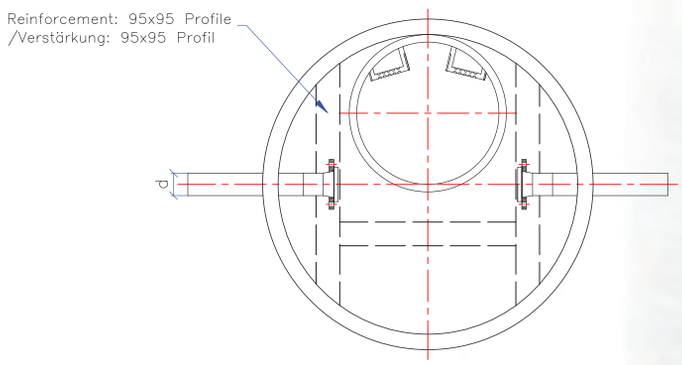


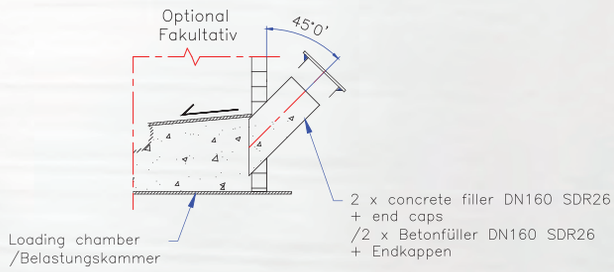


| | |
|---|---|
| **Versions:** | **D=Ø800/Ø1000/Ø1200/Ø1400/ Ø1500/Ø1600/Ø1800/Ø2000** |
| **Peripheral rigidity:** | **SN2, SN4, SN6, SN8** |
| **Connection terminals:** | **bare-ended or flanged** |

**Pits for individual valuation**

| | |
|---|---|
| **Versionen:** | **D=Ø800/Ø1000/Ø1200/Ø1400/ Ø1500/Ø1600/Ø1800/Ø2000** |
| **Umfangssteifigkeit:** | **SN2, SN4, SN6, SN8** |
| **Anschlussausfuehrung:** | **entweder mit blossen Enden oder mit einem Verbindungsstück** |

**Zuflüsse zur Kundenbestimmung**

# GRAVITY SYSTEM

## PEHD ZINPLAST TANKS

- SINGLE-CHAMBER PEHD ZINPLAST TANKS

- ACCESSORIES
  COVERS
  - STEPS
  - PE WIRE
  - GASKETS
  - CUTTING
  - OUT UNIT

# GRAVITATIONSSYSTEM

## PEHD-TANKS VON ZINPLAST

- PEHD-TANKS von ZINPLAST MIT EINER KAMMER

- ZUBEHÖR
  - ABDECKUNGEN
  - TREPPEN
  - PE-DRAHT
  - DICHTUNGEN
  - AUSSCHNEIDEVORRICHTUNG

# ZINPLAST TANKS

## ZINPLAST TANKS

Here comes another ZINPLAST product - tanks made of high-density polyethylene used for storage of rainwater, ecological tanks for agriculture or sanitary sewage units and other liquid materials.

### INTENDED USE OF TANKS

We manufacture the following types of vertical and horizontal tanks in accordance with the customer's guidelines:

- technical water tanks
- tanks for fire-fighting purposes
- rainwater tanks
- eco tanks for agricultural purposes approved
- for food contact
- housing for pumping stations
- housing for grease separators
- housing for oil separators
- tanks for domestic sewage treatment plants with one, two and three chambers equipped with
- water meter pits (a range of their connections covers diameters from Ø32 to Ø110; water meters, connections, covers available on request)

### TANK CONSTRUCTION

Tanks are based on a structural ZINPLAST pipe, which is a jacket finished a bottom plug.

(Inspection) chimneys are also made of ZINPLAST structural pipes and structurally adapted to the foundation depth and prevailing water / ground conditions.

Other solutions may be applied at the customer's request.

Tank connection terminals can be place in a tank jacket, in a bottom plug and chimney, according to the customer's requirements.

### ADVANTAGES OF ZINPLAST TANKS

- low weight
- durability
- tightness
- resistance to corrosion and chemical compo-unds
- simple and fast assembly

# ZINPLAST TANKS

## TANKS VON ZINPLAST

Hier kommt ein weiteres Produkt von ZINPLAST - Tanks aus Polyethylen hoher Dichte zur Speicherung von Regenwasser, ökologische Tanks für die Landwirtschaft oder sanitäre Abwassereinheiten.

### VERWENDUNG VON TANKS

Wir fertigen die folgenden Arten von vertikalen und horizontalen Tanks nach den Forderungen den Kunden:

- technische Wassertanks
- Tanks zur Brandbekämpfung
- Regenwassertanks
- Öko-Tanks für landwirtschaftliche Zwecke, die
- für den Kontakt mit Lebensmitteln zugelassen sind
- Gehäuse für Pumpstationen
- Gehäuse für Fettabscheider
- Gehäuse für Ölabscheider
- Tanks für häusliche Kläranlagen mit einer, zwei oder drei Kammern,
- Wasserzählerkammer (verschiedene Anschlüs-se, Durchmesser von Ø32 bis Ø110; Wasserzähler, Anschlüsse, Abdeckungen auf Anfrage)

### TANKAUFBAU

Die Tanks basieren auf einem strukturellen ZINPLAST-Rohr, die am Enden jeweils ein boden-formigen Wand hat.

Inspektionsrohre bestehen ebenfalls aus ZINPLA-ST-Konstruktionsrohren und sind strukturell an die Fundamenttiefe und die vorherrschenden Wasser- und Bodenbedingungen angepasst.
Andere Lösungen können auf Kundenwunsch angewendet werden.

Tankanschlusselemente können je nach Kunden-wunsch in einem Tankmantel, bodenformigen Wänden und einem Inspektionsrohr unterge-bracht werden.

### VORTEILE VON ZINPLASTBEHÄLTERN:

- geringes Gewicht
- Haltbarkeit
- Dichtheit
- Beständigkeit gegen Korrosion und chemische Verbindungen
- einfache und schnelle Montage

# ZINPLAST TANKS

## VOLUME TABLE FOR PE ZINPLAST TANKS

# ZINPLAST TANKS

## VOLUMENTABELLE FÜR PE-BEHÄLTER von ZINPLAST

| VOLUME VOLUMEN | INNER DIAMETER | | | | INNENDURCHMESSER | | | |
|---|---|---|---|---|---|---|---|---|
| | 1000 | 1050 | 1200 | 1400 | 1500 | 1600 | 1800 | 2000 |
| | OUTER LENGTH | | | | ÄUSSERE LÄNGE | | | |
| *[m3]* | *[mm]* | *[mm]* | *[mm]* | *[mm]* | *[mm]* | *[mm]* | *[mm]* | *[mm]* |
| 2 | 2 700 | 2 500 | 2 000 | 1 500 | 1 300 | 1 200 | 950 | 850 |
| 3 | 4 000 | 3 600 | 2 900 | 2 200 | 1 900 | 1 700 | 1 300 | 1 150 |
| 4 | 5 300 | 4 800 | 3 700 | 2 800 | 2 500 | 2 200 | 1 700 | 1 500 |
| 5 | 6 600 | 5 900 | 4 600 | 3 500 | 3 000 | 2 700 | 2 100 | 1 800 |
| 6 | 7 800 | 7 100 | 5 500 | 4 100 | 3 600 | 3 200 | 2 500 | 2 100 |
| 7 | 9 100 | 8 300 | 6 400 | 4 800 | 4 200 | 3 700 | 2 900 | 2 400 |
| 8 | 10 400 | 9 400 | 7 300 | 5 400 | 4 700 | 4 200 | 3 300 | 2 800 |
| 9 | 11 700 | 10 600 | 8 200 | 6 100 | 5 300 | 4 700 | 3 700 | 3 100 |
| 10 | 12 900 | 11 700 | 9 000 | 6 700 | 5 900 | 5 200 | 4 100 | 3 400 |
| 12 | 15 500 | 14 000 | 10 800 | 8 000 | 7 000 | 6 200 | 4 900 | 4 000 |
| 15 | 19 300 | 17 500 | 13 500 | 10 000 | 8 700 | 7 700 | 6 100 | 5 000 |
| 18 | 23 900 | 21 000 | 16 100 | 11 900 | 10 400 | 9 200 | 7 200 | 5 900 |
| 20 | - | 23 300 | 17 900 | 13 200 | 11 500 | 10 200 | 8 000 | 6 600 |
| 25 | - | - | 22 300 | 16 500 | 14 400 | 12 600 | 10 000 | 8 200 |
| 30 | - | - | - | 19 700 | 17 200 | 15 100 | 12 000 | 9 800 |
| 35 | - | - | - | 22 900 | 20 000 | 17 600 | 13 900 | 11 300 |
| 40 | - | - | - | - | 22 800 | 20 100 | 15 900 | 12 900 |
| 45 | - | - | - | - | - | 22 800 | 17 900 | 14 500 |
| 50 | - | - | - | - | - | - | 19 800 | 16 100 |
| 55 | - | - | - | - | - | - | 21 800 | 17 700 |

*** A standard tank is provided with a chimney ID600 - 0.3m; inlet, outlet Ø110/110mm SDR26.**

*** Ein Standardtank ist mit einem Inspektionsrohr (mit einem Innendurchmesser von 600 mm und Länge von 0,3 Meter) ausgestattet. Zufluss- / Abflussrohr Ø110 / 110mm SDR26.**

# ZINPLAST TANKS

## SINGLE-CHAMBER PEHD TANK

# ZINPLAST TANKS

## EINKAMMER PEHD-TANK

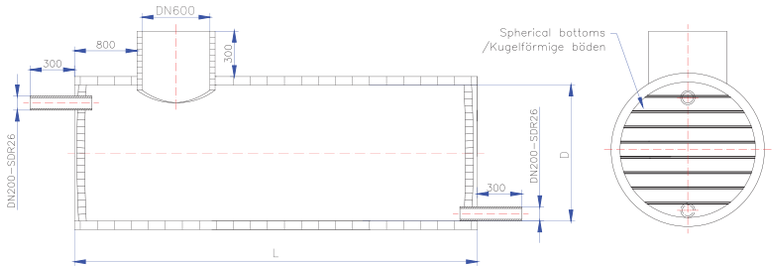


### DN 1000 SN2

| VOLUME VOLUMEN | DIMENSIONS ABMESSUNGEN outer length äußere Länge | Inner diameter Innendurchmesser | PRICE PREIS |
|---|---|---|---|
| *[m³]* | *L [mm]* | *D [mm]* | *[EUR/pc.]/ [EUR/Stk]* |
| 2 | 2 700 | 1 000 | 461,13 |
| 3 | 4 000 | 1 000 | 614,40 |
| 4 | 5 300 | 1 000 | 767,67 |
| 5 | 6 600 | 1 000 | 920,94 |
| 6 | 7 800 | 1 000 | 1 062,43 |
| 7 | 9 100 | 1 000 | 1 215,70 |
| 8 | 10 400 | 1 000 | 1 368,97 |
| 9 | 11 700 | 1 000 | 1 522,24 |
| 10 | 12 900 | 1 000 | 1 663,72 |

### DN 1000 SN4

| VOLUME VOLUMEN | DIMENSIONS ABMESSUNGEN outer length äußere Länge | Inner diameter Innendurchmesser | PRICE PREIS |
|---|---|---|---|
| *[m³]* | *L [mm]* | *D [mm]* | *[EUR/pc.]/ [EUR/Stk]* |
| 2 | 2 700 | 1 000 | 536,92 |
| 3 | 4 000 | 1 000 | 726,69 |
| 4 | 5 300 | 1 000 | 916,45 |
| 5 | 6 600 | 1 000 | 1 106,22 |
| 6 | 7 800 | 1 000 | 1 281,39 |
| 7 | 9 100 | 1 000 | 1 471,15 |
| 8 | 10 400 | 1 000 | 1 660,92 |
| 9 | 11 700 | 1 000 | 1 850,68 |
| 10 | 12 900 | 1 000 | 2 025,85 |

### DN 1000 SN4

| VOLUME VOLUMEN | DIMENSIONS ABMESSUNGEN outer length äußere Länge | Inner diameter Innendurchmesser | PRICE PREIS |
|---|---|---|---|
| *[m³]* | *L [mm]* | *D [mm]* | *[EUR/pc.]/ [EUR/Stk]* |
| 2 | 2 700 | 1 000 | 643,03 |
| 3 | 4 000 | 1 000 | 883,89 |
| 4 | 5 300 | 1 000 | 1 124,74 |
| 5 | 6 600 | 1 000 | 1 365,60 |
| 6 | 7 800 | 1 000 | 1 587,93 |
| 7 | 9 100 | 1 000 | 1 828,78 |
| 8 | 10 400 | 1 000 | 2 069,64 |
| 9 | 11 700 | 1 000 | 2 310,49 |
| 10 | 12 900 | 1 000 | 2 532,82 |

# ZINPLAST TANKS

## SINGLE-CHAMBER PEHD TANK

# ZINPLAST TANKS

## EINKAMMER PEHD-TANK

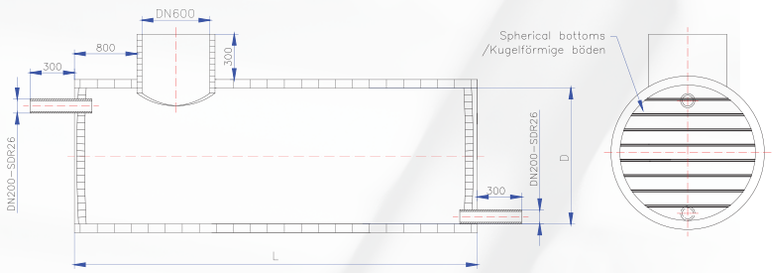


### DN 1200 SN2

| VOLUME VOLUMEN | DIMENSIONS outer length äußere Länge | ABMESSUNGEN Inner diameter Innendurchmesser | PRICE PREIS |
|---|---|---|---|
| *[m³]* | *L [mm]* | *D [mm]* | *[EUR/pc.]/ [EUR/Stk]* |
| 2 | 2 000 | 1 200 | 618,41 |
| 3 | 2 900 | 1 200 | 815,48 |
| 4 | 3 700 | 1 200 | 990,64 |
| 5 | 4 600 | 1 200 | 1 187,71 |
| 6 | 5 500 | 1 200 | 1 384,77 |
| 7 | 6 400 | 1 200 | 1 581,83 |
| 8 | 7 300 | 1 200 | 1 778,90 |
| 9 | 8 200 | 1 200 | 1 975,96 |
| 10 | 9 000 | 1 200 | 2 151,13 |

### DN 1200 SN4

| VOLUME VOLUMEN | DIMENSIONS outer length äußere Länge | ABMESSUNGEN Inner diameter Innendurchmesser | PRICE PREIS |
|---|---|---|---|
| *[m³]* | *L [mm]* | *D [mm]* | *[EUR/pc.]/ [EUR/Stk]* |
| 2 | 2 000 | 1 200 | 674,56 |
| 3 | 2 900 | 1 200 | 896,88 |
| 4 | 3 700 | 1 200 | 1 094,51 |
| 5 | 4 600 | 1 200 | 1 316,84 |
| 6 | 5 500 | 1 200 | 1 539,16 |
| 7 | 6 400 | 1 200 | 1 761,49 |
| 8 | 7 300 | 1 200 | 1 983,82 |
| 9 | 8 200 | 1 200 | 2 206,15 |
| 10 | 9 000 | 1 200 | 2 403,77 |

### DN 1200 SN8

| VOLUME VOLUMEN | DIMENSIONS outer length äußere Länge | ABMESSUNGEN Inner diameter Innendurchmesser | PRICE PREIS |
|---|---|---|---|
| *[m³]* | *L [mm]* | *D [mm]* | *[EUR/pc.]/ [EUR/Stk]* |
| 2 | 2 000 | 1 200 | 702,63 |
| 3 | 2 900 | 1 200 | 937,59 |
| 4 | 3 700 | 1 200 | 1 146,44 |
| 5 | 4 600 | 1 200 | 1 381,40 |
| 6 | 5 500 | 1 200 | 1 616,36 |
| 7 | 6 400 | 1 200 | 1 851,32 |
| 8 | 7 300 | 1 200 | 2 086,28 |
| 9 | 8 200 | 1 200 | 2 321,24 |
| 10 | 9 000 | 1 200 | 2 530,09 |

# ZINPLAST TANKS

## SINGLE-CHAMBER PEHD TANK

# ZINPLAST TANKS

## EINKAMMER PEHD-TANK

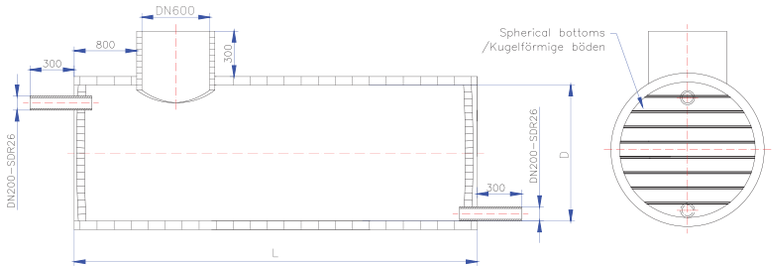


### DN 1400 SN2

| VOLUME VOLUMEN | DIMENSIONS outer length äußere Länge | ABMESSUNGEN Inner diameter Innendurchmesser | PRICE PREIS |
|---|---|---|---|
| *[m³]* | *L [mm]* | *D [mm]* | *[EUR/pc.]/ [EUR/Stk]* |
| 2 | 1 500 | 1 400 | 681,22 |
| 3 | 2 200 | 1 400 | 869,86 |
| 4 | 2 800 | 1 400 | 1 031,55 |
| 5 | 3 500 | 1 400 | 1 220,19 |
| 6 | 4 100 | 1 400 | 1 381,89 |
| 7 | 4 800 | 1 400 | 1 570,53 |
| 8 | 5 400 | 1 400 | 1 732,22 |
| 9 | 6 100 | 1 400 | 1 920,87 |
| 10 | 6 700 | 1 400 | 2 082,56 |

### DN 1400 SN4

| VOLUME VOLUMEN | DIMENSIONS outer length äußere Länge | ABMESSUNGEN Inner diameter Innendurchmesser | PRICE PREIS |
|---|---|---|---|
| *[m³]* | *L [mm]* | *D [mm]* | *[EUR/pc.]/ [EUR/Stk]* |
| 2 | 1 500 | 1 400 | 689,64 |
| 3 | 2 200 | 1 400 | 882,21 |
| 4 | 2 800 | 1 400 | 1 047,27 |
| 5 | 3 500 | 1 400 | 1 239,84 |
| 6 | 4 100 | 1 400 | 1 404,91 |
| 7 | 4 800 | 1 400 | 1 597,48 |
| 8 | 5 400 | 1 400 | 1 762,54 |
| 9 | 6 100 | 1 400 | 1 955,11 |
| 10 | 6 700 | 1 400 | 2 120,17 |

### DN 1400 SN8

| VOLUME VOLUMEN | DIMENSIONS outer length äußere Länge | ABMESSUNGEN Inner diameter Innendurchmesser | PRICE PREIS |
|---|---|---|---|
| *[m³]* | *L [mm]* | *D [mm]* | *[EUR/pc.]/ [EUR/Stk]* |
| 2 | 1 500 | 1 400 | 874,91 |
| 3 | 2 200 | 1 400 | 1 153,95 |
| 4 | 2 800 | 1 400 | 1 393,12 |
| 5 | 3 500 | 1 400 | 1 672,15 |
| 6 | 4 100 | 1 400 | 1 911,32 |
| 7 | 4 800 | 1 400 | 2 190,35 |
| 8 | 5 400 | 1 400 | 2 429,52 |
| 9 | 6 100 | 1 400 | 2 708,56 |
| 10 | 6 700 | 1 400 | 2 947,73 |

# ZINPLAST TANKS

## SINGLE-CHAMBER PEHD TANK

# ZINPLAST TANKS

## EINKAMMER PEHD-TANK

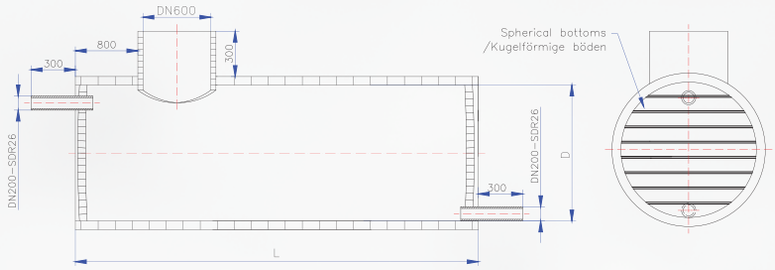


### DN 1500 SN2

| VOLUME VOLUMEN | DIMENSIONS ABMESSUNGEN outer length äußere Länge | Inner diameter Innendurchmesser | PRICE PREIS |
|---|---|---|---|
| *[m³]* | *L [mm]* | *D [mm]* | *[EUR/pc.]/ [EUR/Stk]* |
| 2 | 1 300 | 1 500 | 727,20 |
| 3 | 1 900 | 1 500 | 929,31 |
| 4 | 2 500 | 1 500 | 1 131,43 |
| 5 | 3 000 | 1 500 | 1 299,86 |
| 6 | 3 600 | 1 500 | 1 501,98 |
| 7 | 4 200 | 1 500 | 1 704,09 |
| 8 | 4 700 | 1 500 | 1 872,52 |
| 9 | 5 300 | 1 500 | 2 074,64 |
| 10 | 5 900 | 1 500 | 2 276,76 |

### DN 1500 SN4

| VOLUME VOLUMEN | DIMENSIONS ABMESSUNGEN outer length äußere Länge | Inner diameter Innendurchmesser | PRICE PREIS |
|---|---|---|---|
| *[m³]* | *L [mm]* | *D [mm]* | *[EUR/pc.]/ [EUR/Stk]* |
| 2 | 1 300 | 1 500 | 745,44 |
| 3 | 1 900 | 1 500 | 955,98 |
| 4 | 2 500 | 1 500 | 1 166,52 |
| 5 | 3 000 | 1 500 | 1 341,97 |
| 6 | 3 600 | 1 500 | 1 552,51 |
| 7 | 4 200 | 1 500 | 1 763,04 |
| 8 | 4 700 | 1 500 | 1 938,49 |
| 9 | 5 300 | 1 500 | 2 149,03 |
| 10 | 5 900 | 1 500 | 2 359,57 |

### DN 1500 SN8

| VOLUME VOLUMEN | DIMENSIONS ABMESSUNGEN outer length äußere Länge | Inner diameter Innendurchmesser | PRICE PREIS |
|---|---|---|---|
| *[m³]* | *L [mm]* | *D [mm]* | *[EUR/pc.]/ [EUR/Stk]* |
| 2 | 1 300 | 1 500 | 829,38 |
| 3 | 1 900 | 1 500 | 1 078,66 |
| 4 | 2 500 | 1 500 | 1 327,93 |
| 5 | 3 000 | 1 500 | 1 535,66 |
| 6 | 3 600 | 1 500 | 1 784,94 |
| 7 | 4 200 | 1 500 | 2 034,22 |
| 8 | 4 700 | 1 500 | 2 241,94 |
| 9 | 5 300 | 1 500 | 2 491,22 |
| 10 | 5 900 | 1 500 | 2 740,50 |

# ZINPLAST TANKS

## SINGLE-CHAMBER PEHD TANK

# ZINPLAST TANKS

## EINKAMMER PEHD-TANK

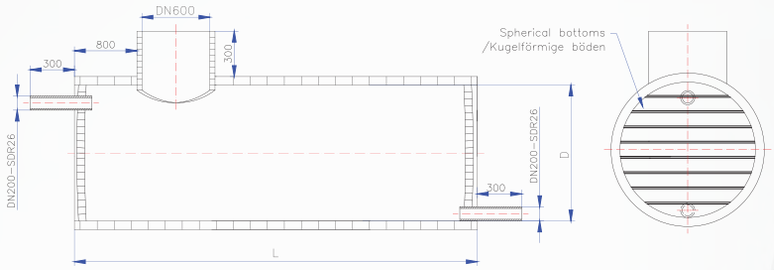


### DN 1600 SN2

| VOLUME VOLUMEN | DIMENSIONS outer length äußere Länge | ABMESSUNGEN Inner diameter Innendurchmesser | PRICE PREIS |
|---|---|---|---|
| *[m³]* | *L [mm]* | *D [mm]* | *[EUR/pc.]/ [EUR/Stk]* |
| 2 | 1 200 | 1 600 | 777,95 |
| 3 | 1 700 | 1 600 | 957,61 |
| 4 | 2 200 | 1 600 | 1 137,27 |
| 5 | 2 700 | 1 600 | 1 316,92 |
| 6 | 3 200 | 1 600 | 1 496,58 |
| 7 | 3 700 | 1 600 | 1 676,24 |
| 8 | 4 200 | 1 600 | 1 855,90 |
| 9 | 4 700 | 1 600 | 2 035,56 |
| 10 | 5 200 | 1 600 | 2 215,22 |

### DN 1600 SN4

| VOLUME VOLUMEN | DIMENSIONS outer length äußere Länge | ABMESSUNGEN Inner diameter Innendurchmesser | PRICE PREIS |
|---|---|---|---|
| *[m³]* | *L [mm]* | *D [mm]* | *[EUR/pc.]/ [EUR/Stk]* |
| 2 | 1 200 | 1 600 | 821,74 |
| 3 | 1 700 | 1 600 | 1 019,64 |
| 4 | 2 200 | 1 600 | 1 217,55 |
| 5 | 2 700 | 1 600 | 1 415,46 |
| 6 | 3 200 | 1 600 | 1 613,36 |
| 7 | 3 700 | 1 600 | 1 811,27 |
| 8 | 4 200 | 1 600 | 2 009,17 |
| 9 | 4 700 | 1 600 | 2 207,08 |
| 10 | 5 200 | 1 600 | 2 404,98 |

### DN 1600 SN8

| VOLUME VOLUMEN | DIMENSIONS outer length äußere Länge | ABMESSUNGEN Inner diameter Innendurchmesser | PRICE PREIS |
|---|---|---|---|
| *[m³]* | *L [mm]* | *D [mm]* | *[EUR/pc.]/ [EUR/Stk]* |
| 2 | 1 200 | 1 600 | 1 023,86 |
| 3 | 1 700 | 1 600 | 1 305,98 |
| 4 | 2 200 | 1 600 | 1 588,10 |
| 5 | 2 700 | 1 600 | 1 870,22 |
| 6 | 3 200 | 1 600 | 2 152,34 |
| 7 | 3 700 | 1 600 | 2 434,46 |
| 8 | 4 200 | 1 600 | 2 716,58 |
| 9 | 4 700 | 1 600 | 2 998,70 |
| 10 | 5 200 | 1 600 | 3 280,82 |

# ZINPLAST TANKS

## SINGLE-CHAMBER PEHD TANK

# ZINPLAST TANKS

## EINKAMMER PEHD-TANK

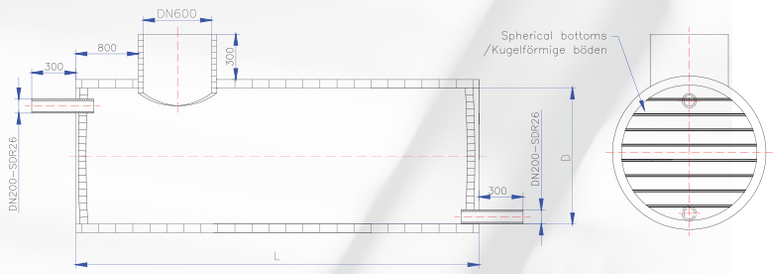


### DN 1800 SN2

| VOLUME VOLUMEN | DIMENSIONS ABMESSUNGEN | | PRICE PREIS |
|---|---|---|---|
| | outer length äußere Länge | Inner diameter Innendurchmesser | |
| *[m³]* | *L [mm]* | *D [mm]* | *[EUR/pc.]/ [EUR/Stk]* |
| 2 | 950 | 1 800 | 791,77 |
| 3 | 1 300 | 1 800 | 949,95 |
| 4 | 1 700 | 1 800 | 1 130,73 |
| 5 | 2 100 | 1 800 | 1 311,51 |
| 6 | 2 500 | 1 800 | 1 492,29 |
| 7 | 2 900 | 1 800 | 1 673,08 |
| 8 | 3 300 | 1 800 | 1 853,86 |
| 9 | 3 700 | 1 800 | 2 034,64 |
| 10 | 4 100 | 1 800 | 2 215,42 |

### DN 1800 SN4

| VOLUME VOLUMEN | DIMENSIONS ABMESSUNGEN | | PRICE PREIS |
|---|---|---|---|
| | outer length äußere Länge | Inner diameter Innendurchmesser | |
| *[m³]* | *L [mm]* | *D [mm]* | *[EUR/pc.]/ [EUR/Stk]* |
| 2 | 950 | 1 800 | 845,10 |
| 3 | 1 300 | 1 800 | 1 022,94 |
| 4 | 1 700 | 1 800 | 1 226,18 |
| 5 | 2 100 | 1 800 | 1 429,41 |
| 6 | 2 500 | 1 800 | 1 632,65 |
| 7 | 2 900 | 1 800 | 1 835,89 |
| 8 | 3 300 | 1 800 | 2 039,13 |
| 9 | 3 700 | 1 800 | 2 242,37 |
| 10 | 4 100 | 1 800 | 2 445,61 |

### DN 1800 SN8

| VOLUME VOLUMEN | DIMENSIONS ABMESSUNGEN | | PRICE PREIS |
|---|---|---|---|
| | outer length äußere Länge | Inner diameter Innendurchmesser | |
| *[m³]* | *L [mm]* | *D [mm]* | *[EUR/pc.]/ [EUR/Stk]* |
| 2 | 950 | 1 800 | 1 007,78 |
| 3 | 1 300 | 1 800 | 1 245,54 |
| 4 | 1 700 | 1 800 | 1 517,28 |
| 5 | 2 100 | 1 800 | 1 789,01 |
| 6 | 2 500 | 1 800 | 2 060,75 |
| 7 | 2 900 | 1 800 | 2 332,48 |
| 8 | 3 300 | 1 800 | 2 604,22 |
| 9 | 3 700 | 1 800 | 2 875,95 |
| 10 | 4 100 | 1 800 | 3 147,68 |

# ZINPLAST TANKS

## SINGLE-CHAMBER PEHD TANK

# ZINPLAST TANKS

## EINKAMMER PEHD-TANK

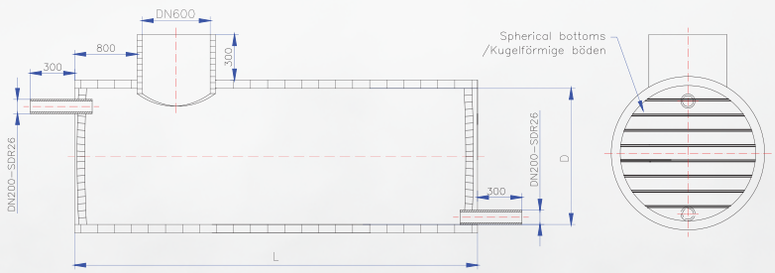


### DN 2000 SN2

| VOLUME VOLUMEN | DIMENSIONS outer length äußere Länge | ABMESSUNGEN Inner diameter Innendurchmesser | PRICE PREIS |
|---|---|---|---|
| *[m³]* | *L [mm]* | *D [mm]* | *[EUR/pc.]/ [EUR/Stk]* |
| 2 | 850 | 2 000 | 875,72 |
| 3 | 1 150 | 2 000 | 971,01 |
| 4 | 1 500 | 2 000 | 1 082,17 |
| 5 | 1 800 | 2 000 | 1 177,46 |
| 6 | 2 100 | 2 000 | 1 272,74 |
| 7 | 2 400 | 2 000 | 1 368,03 |
| 8 | 2 800 | 2 000 | 1 495,08 |
| 9 | 3 100 | 2 000 | 1 590,36 |
| 10 | 3 400 | 2 000 | 1 685,65 |

### DN 2000 SN4

| VOLUME VOLUMEN | DIMENSIONS outer length äußere Länge | ABMESSUNGEN Inner diameter Innendurchmesser | PRICE PREIS |
|---|---|---|---|
| *[m³]* | *L [mm]* | *D [mm]* | *[EUR/pc.]/ [EUR/Stk]* |
| 2 | 850 | 2 000 | 1 078,67 |
| 3 | 1 150 | 2 000 | 1 199,36 |
| 4 | 1 500 | 2 000 | 1 340,18 |
| 5 | 1 800 | 2 000 | 1 460,87 |
| 6 | 2 100 | 2 000 | 1 581,57 |
| 7 | 2 400 | 2 000 | 1 702,27 |
| 8 | 2 800 | 2 000 | 1 863,19 |
| 9 | 3 100 | 2 000 | 1 983,89 |
| 10 | 3 400 | 2 000 | 2 104,59 |

### DN 2000 SN8

| VOLUME VOLUMEN | DIMENSIONS outer length äußere Länge | ABMESSUNGEN Inner diameter Innendurchmesser | PRICE PREIS |
|---|---|---|---|
| *[m³]* | *L [mm]* | *D [mm]* | *[EUR/pc.]/ [EUR/Stk]* |
| 2 | 850 | 2 000 | 1 586,05 |
| 3 | 1 150 | 2 000 | 1 770,27 |
| 4 | 1 500 | 2 000 | 1 985,19 |
| 5 | 1 800 | 2 000 | 2 169,41 |
| 6 | 2 100 | 2 000 | 2 353,63 |
| 7 | 2 400 | 2 000 | 2 537,86 |
| 8 | 2 800 | 2 000 | 2 783,48 |
| 9 | 3 100 | 2 000 | 2 967,70 |
| 10 | 3 400 | 2 000 | 3 151,92 |

# ACCESSORIES

## ACCESSORIES - PRICE LIST

# ZUBEHÖR

## ZUBEHÖR - PREISLISTE

### ZINPLAST 600mm PE cover / ZINPLAST 600mm PE Abdeckung

| DIAMETER (mm) / DURCHMESSER (mm) | PRICE (EUR/pc.) PREIS (EUR/Stk.) |
|---|---|
| 600 | 47,37 |

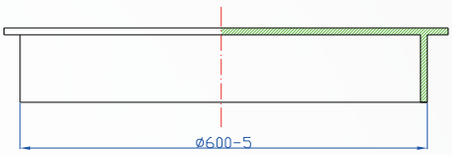


### Welding wire made of HDPE 100 ø4mm / Schweißdraht vom HDPE 100 ø4 mm

| NAME / PRODUKT | PRICE (EUR/kg) PREIS (EUR/Spule) |
|---|---|
| Welding wire made of HDPE 100 ø4mm<br>Schweißdraht vom HDPE 100 | 7,89 |

# NOTES /NOTIZEN



ZINPLAST

**ZINPLAST Sp. z o.o.**
**ul. Garbarska 41**
**32-340 Wolbrom**
**www.zinplast.pl**

**tel./fax +48 (32) 644 13 10**
**tel./fax +48 (32) 644 18 85**
**fax +48 (32) 644 18 84**
**e-mail: kontakt@zinplast.pl**

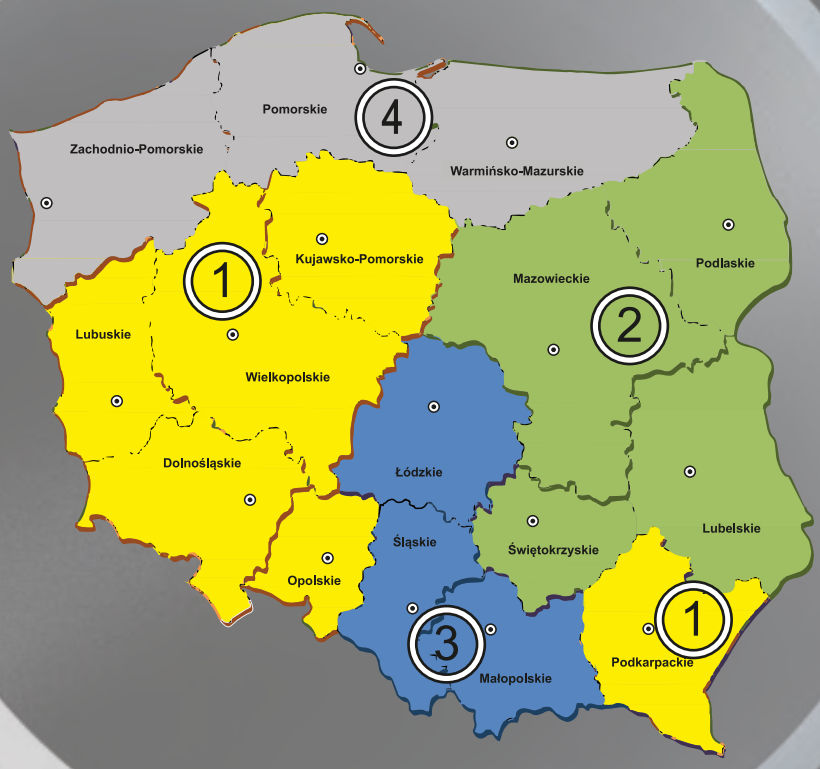


## CONTACT OUR SUPPORT TEAM
## BITTE KONTAKTIEREN SIE UNSEREN SUPPORT

| | | |
|---|---|---|
| 1. Mateusz Szewczyk | tel.: 668 015 129 | e-mail: mateusz.szewczyk@zinplast.pl |
| 2. Katarzyna Pielińska | tel.: 606 294 713 | e-mail: katarzyna.pielinska@zinplast.pl |
| 3. Grzegorz Błaut | tel.: 608 516 500 | e-mail: grzegorz.blaut@zinplast.pl |
| 4. Joanna Pieprzykk | tel.: 538 240 999 | e-mail: joanna.pieprzyk@zinplast.pl |

Export

| | | |
|---|---|---|
| 1. Swietlana Marchaj | tel.: 608 517 800 | e-mail: swieta@zinplast.pl |